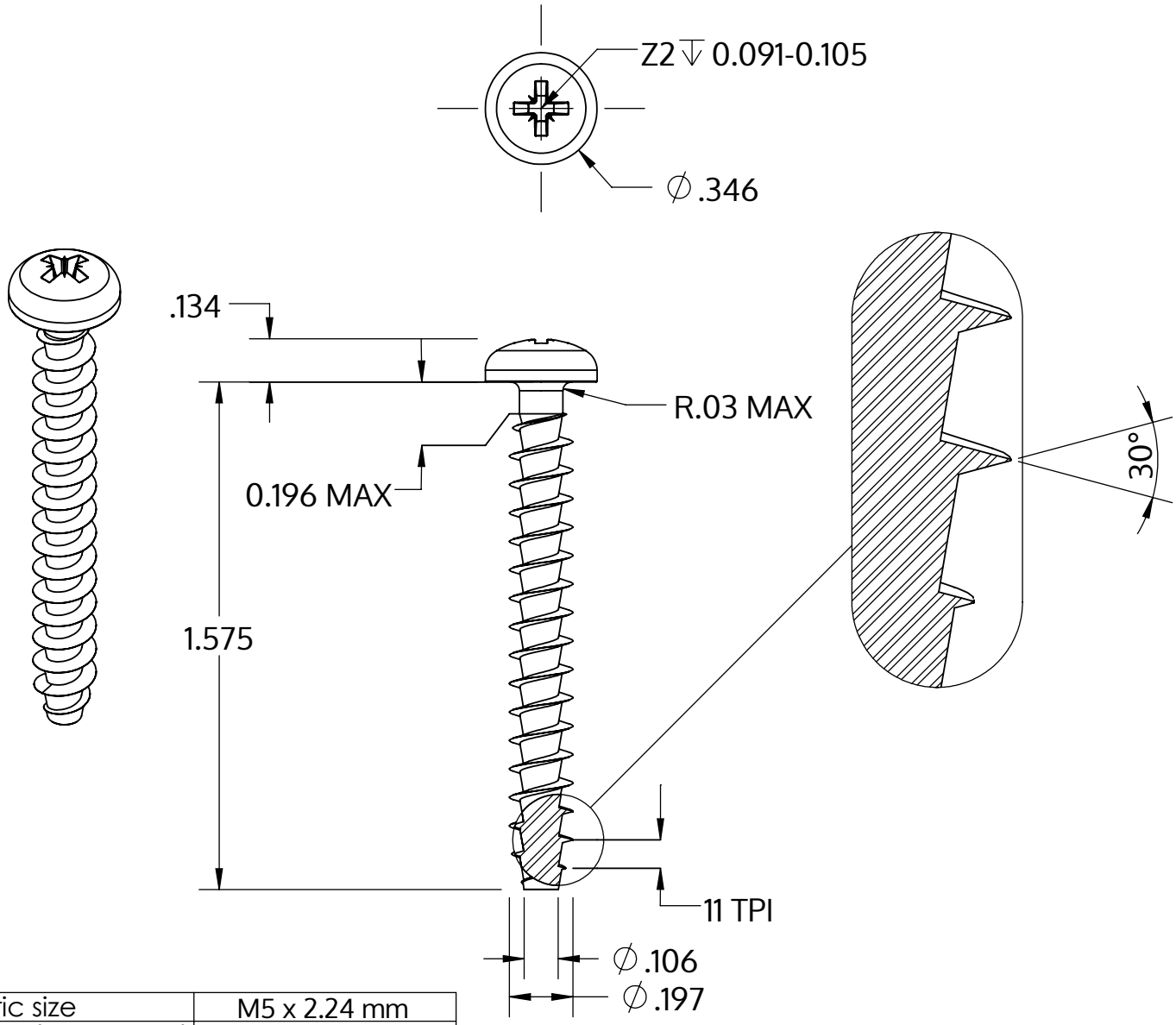

Metric size	M5 x 2.24 mm
US size (converted)	#11-11
	Tolerances [inch]
Length	+/- 0.031
Head diameter	+0 / -0.014
Head height	+/- 0.005
Thread diameter	+0.007 / -0

Descripción	STP22A 5.0x40.0 - Z2
Material	Acero Inoxidable A2
Superficie	Laminado brillante, barnizado y pasivado
Peso	4.019 kg / 1000 Piezas

SCREWERK	**STP22A0500400E**	
_Zoll Zeichnung Größe A	Escalada 2:1	2024-10