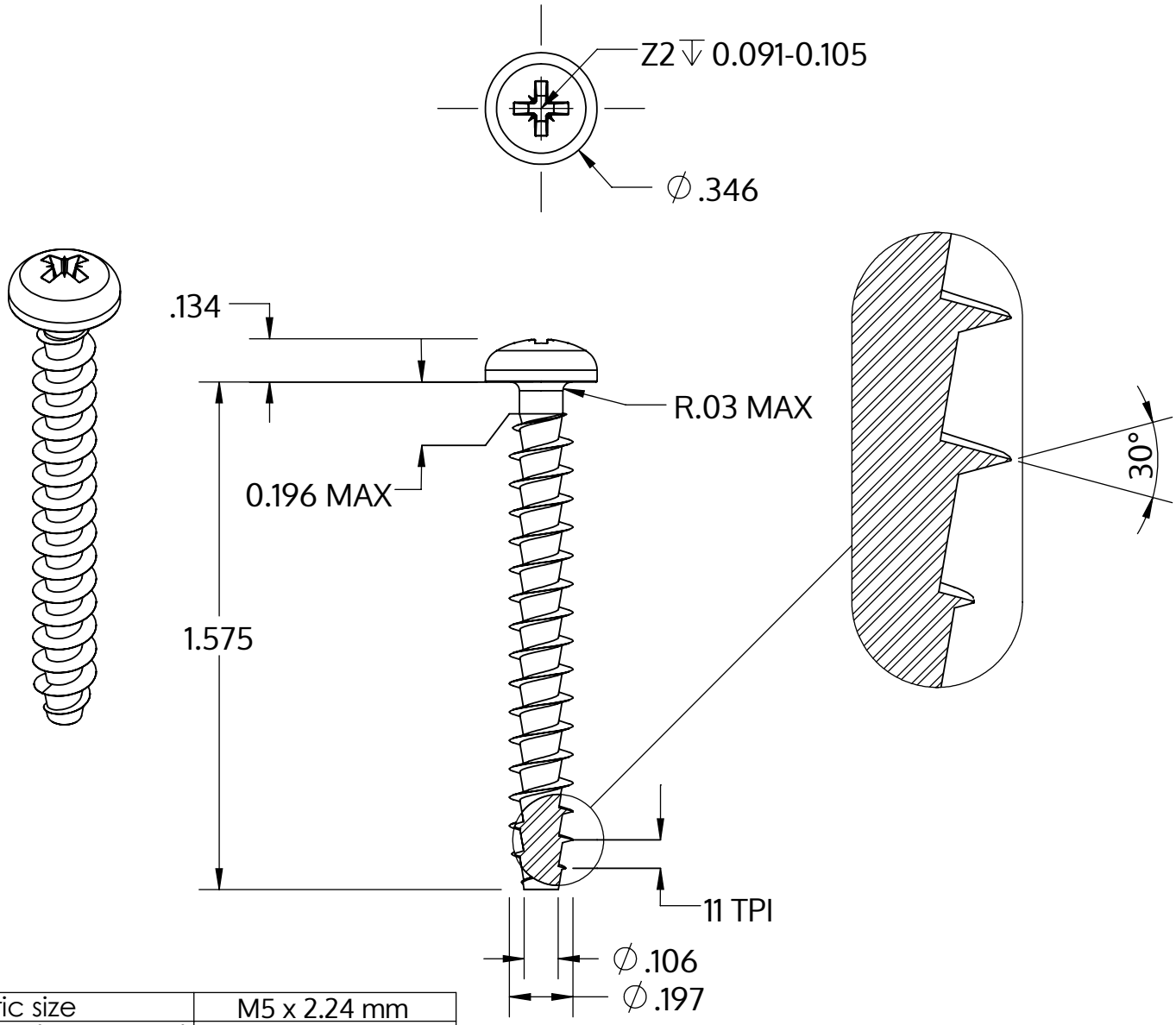

Metric size	M5 x 2.24 mm
US size (converted)	#11-11
	Tolerances [inch]
Length	+/- 0.031
Head diameter	+0 / -0.014
Head height	+/- 0.005
Thread diameter	+0.007 / -0

Beschreibung	STP22A 5.0x40.0 - Z2
Werkstoff	Edelstahl A2
Oberfläche	blank, gebeizt und passiviert
Gewicht	4.019 kg / 1000 Stück

SCREWERK	**STP22A0500400E**	
Zoll Zeichnung Größe A	Skalierung 2:1	2024-10