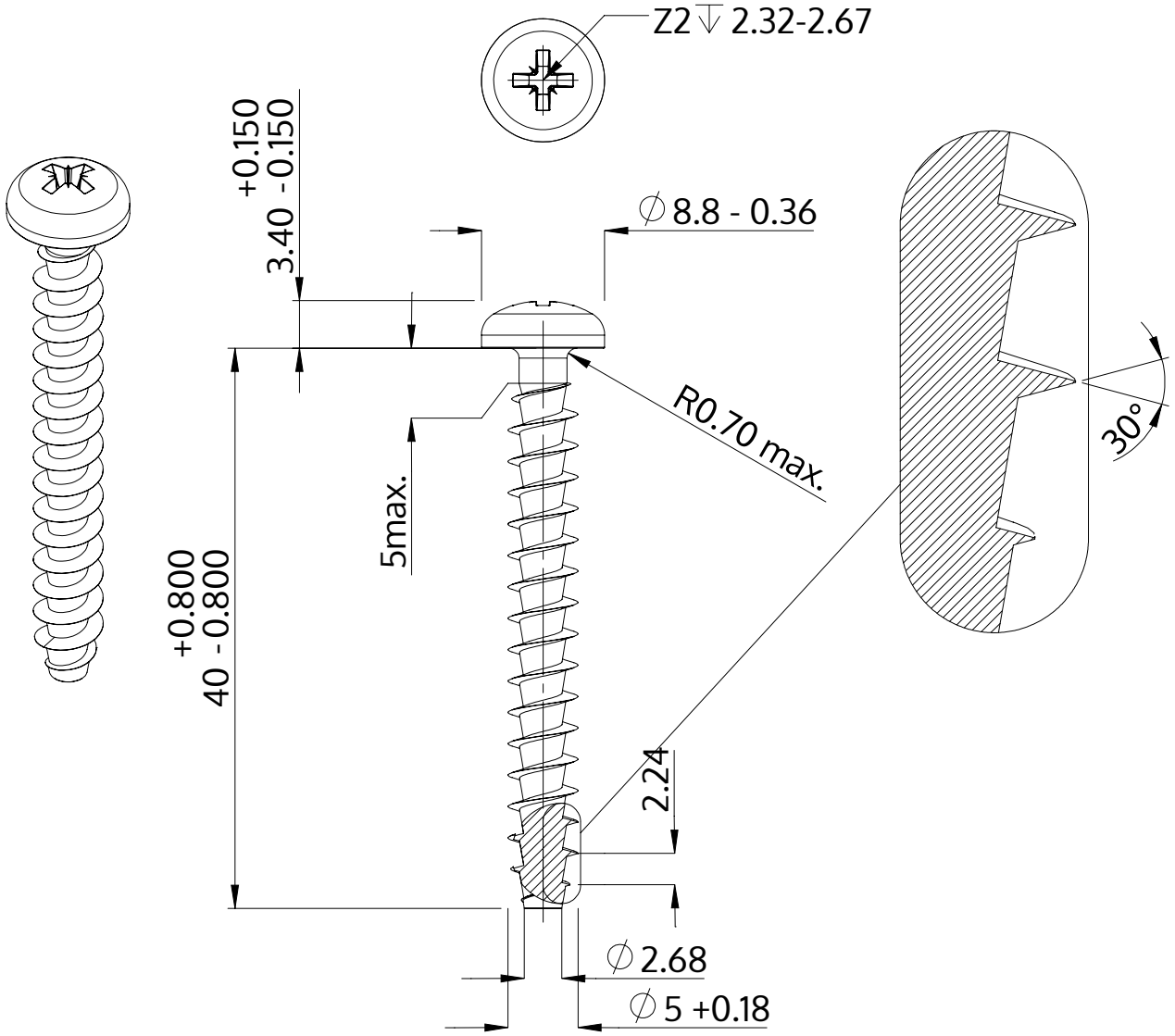

Beschreibung	STP22A 5.0x40.0 - Z2
Werkstoff	Edelstahl A2
Oberfläche	blank, gebeizt und passiviert
Gewicht	4.019 kg / 1000 Stück

SCREWERK	**STP22A0500400E**	
Metrische Zeichnung A4	Skalierung 2:1	2024-10