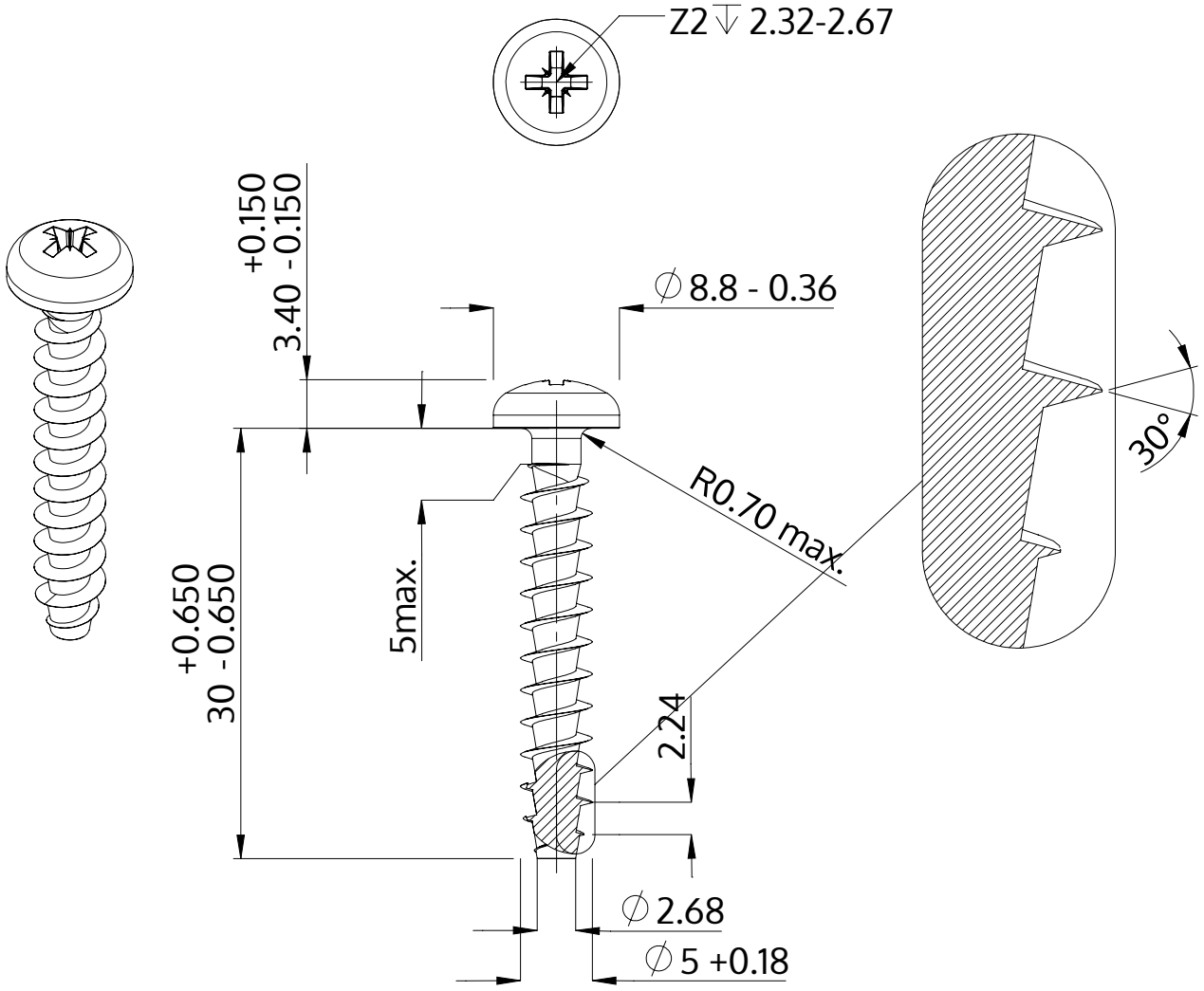

Описание	STP22A 5.0x30.0 - Z2
Материал	Нержавеющая сталь A2
Поверхность	Светлый отжиг и пассивация
Вес	3.278 kg / 1000 Штука

SCREWERK	**STP22A0500300E**	
Метрический чертеж A4	Шкала 2:1	2024-10