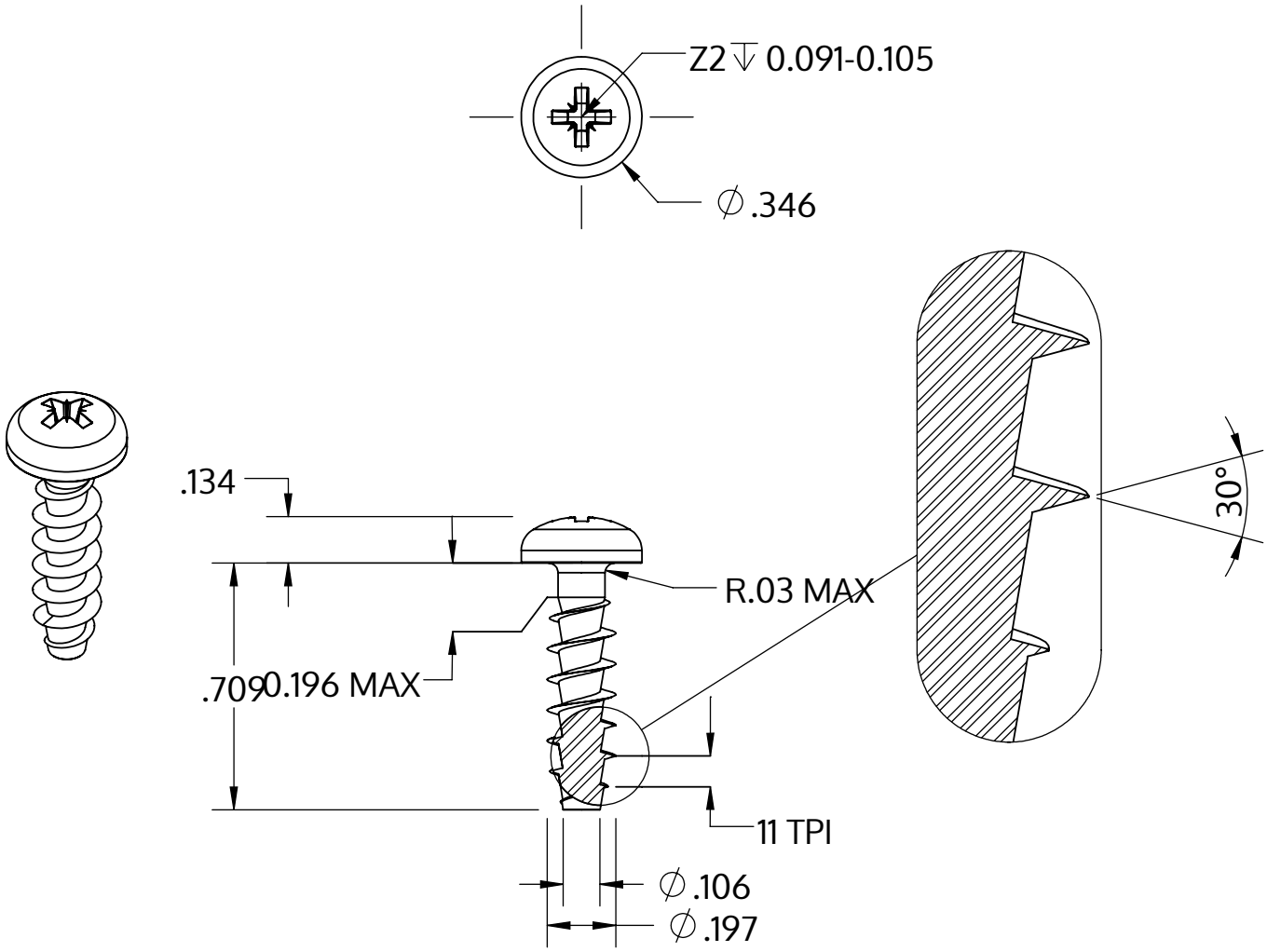

Metric size	M5 x 2.24 mm
US size (converted)	#11-11
	Tolerances [inch]
Length	+/- 0.021
Head diameter	+0 / -0.014
Head height	+/- 0.005
Thread diameter	+0.007 / -0

Описание	STP22A 5.0x18.0 - Z2
Материал	Нержавеющая сталь A2
Поверхность	Светлый отжиг и пассивация
Вес	2.389 kg / 1000 Штука

SCREWERK	**STP22A0500180E**	
_Zoll Zeichnung Größe A	Шкала 2:1	2024-10