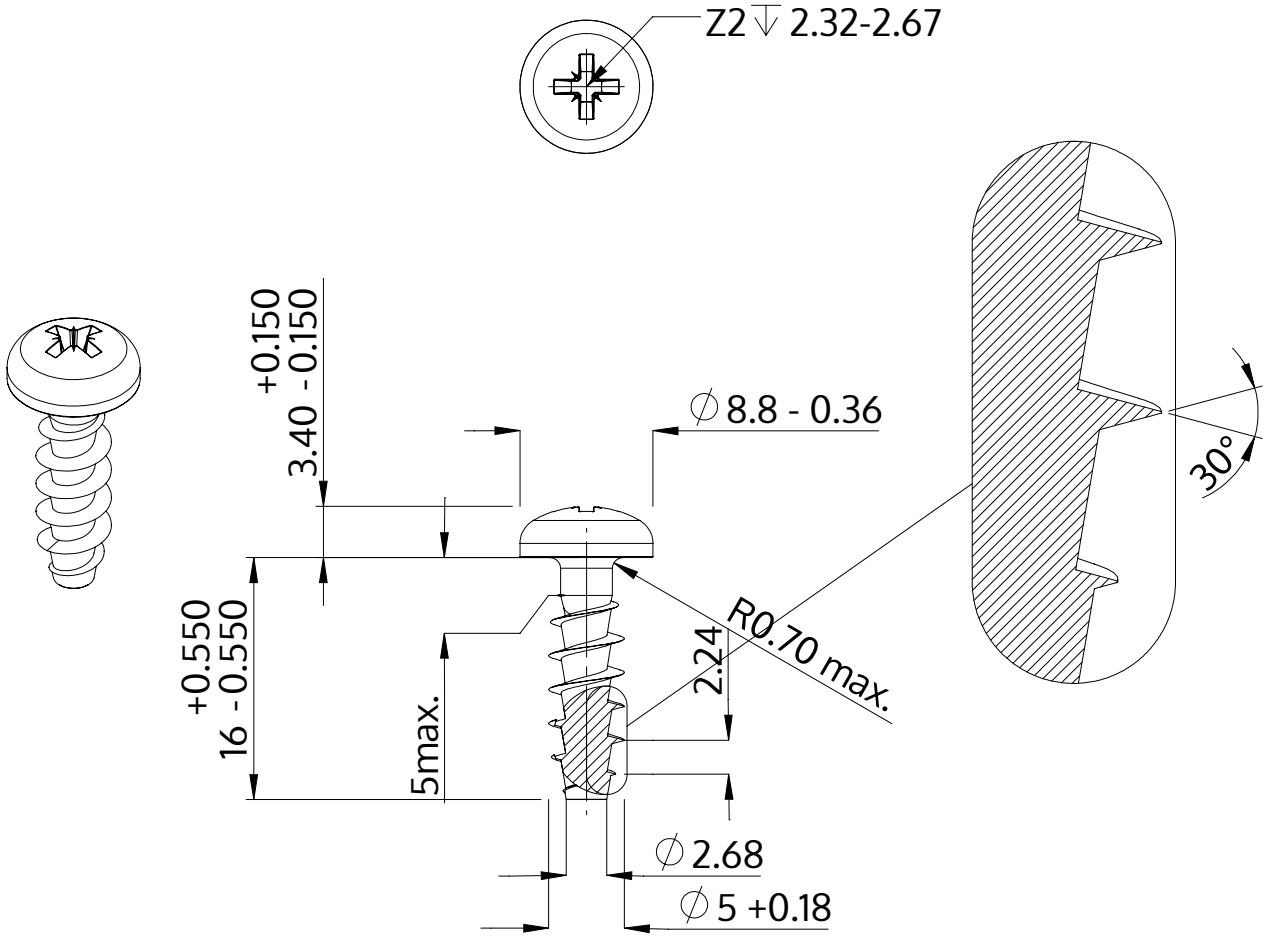

Beskrivning	STP22A 5.0x16.0 - Z2
Material	rostfritt stål A2
Yta	blank och passiviserad
Vikt	2.241 kg / 1000 styck

SCREWERK	**STP22A0500160E**	
Metrisk skiss A4	Skala 2:1	2024-10