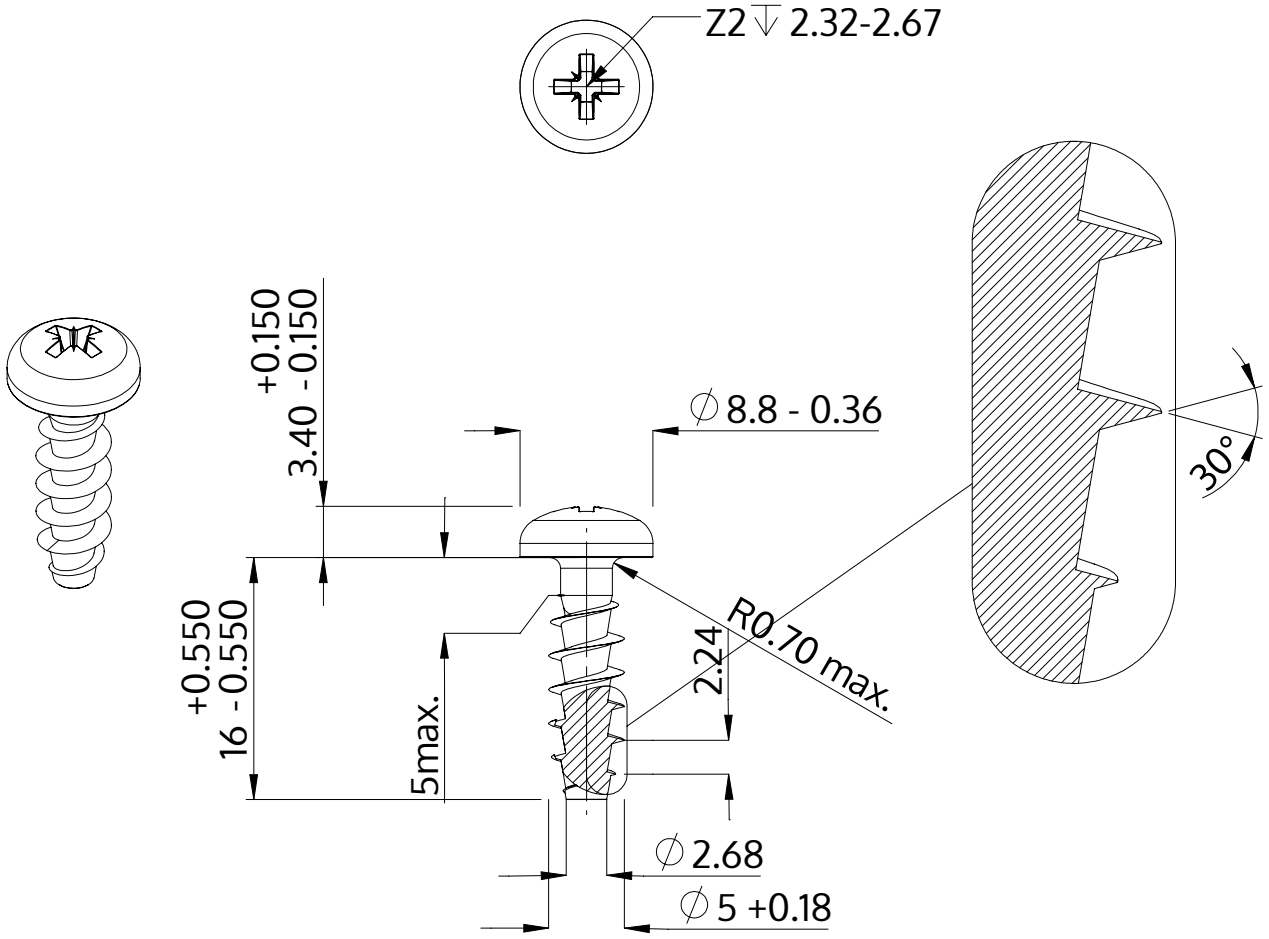

Beschrijving	STP22A 5.0x16.0 - Z2
Materiaal	roestvrij staal A2
Oppervlak	blank, geetst en gepassieveerd
Gewicht	2.241 kg / 1000 stuk

SCREWERK	**STP22A0500160E**	
Metrische tekening A4	Schaal 2:1	2024-10