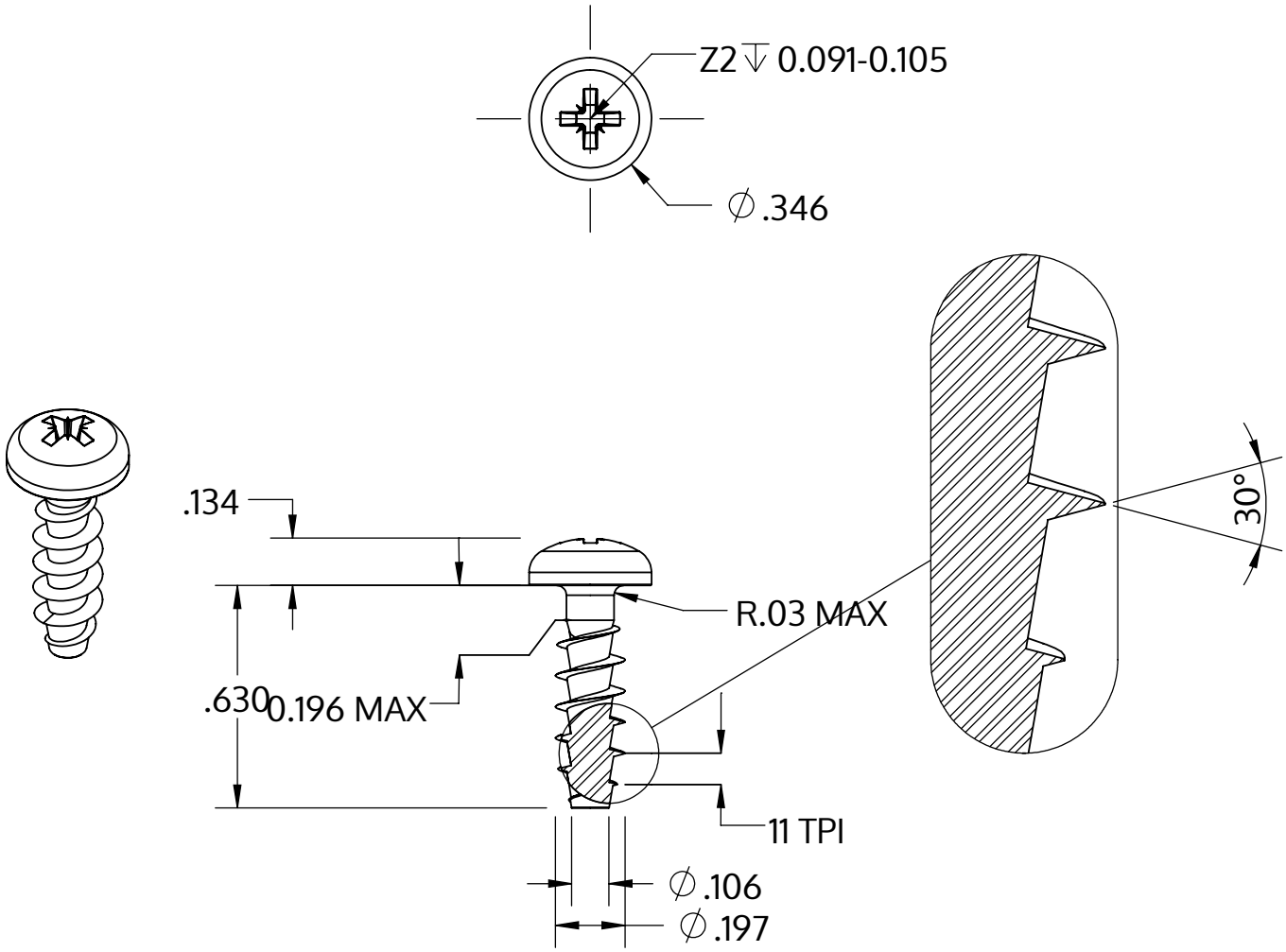

Metric size	M5 x 2.24 mm
US size (converted)	#11-11
	Tolerances [inch]
Length	+/- 0.021
Head diameter	+0 / -0.014
Head height	+/- 0.005
Thread diameter	+0.007 / -0

Beschrijving	STP22A 5.0x16.0 - Z2
Materiaal	roestvrij staal A2
Oppervlak	blank, geetst en gepassieveerd
Gewicht	2.241 kg / 1000 stuk

SCREWERK	**STP22A0500160E**	
_Zoll Zeichnung Größe A	Schaal 2:1	2024-10