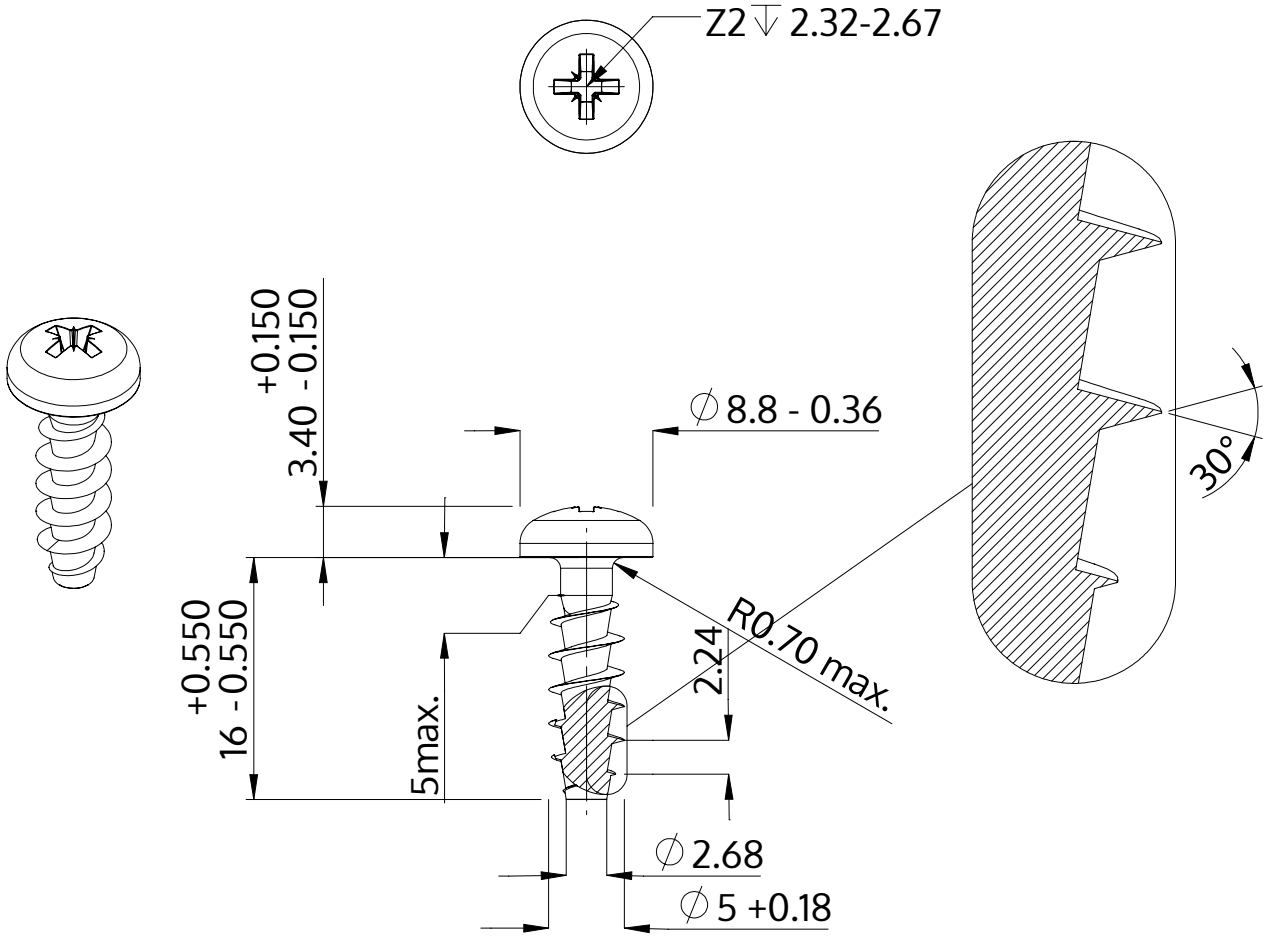

Popis	STP22A 5.0x16.0 - Z2
Materiál	Nerezová ocel A2
Povrch	holá, mořená a pásová ocel
Hmotnost	2.241 kg / 1000 Kus

SCREWERK	**STP22A0500160E**	
Metric výkres A4	Měřítko None:1	2024-04