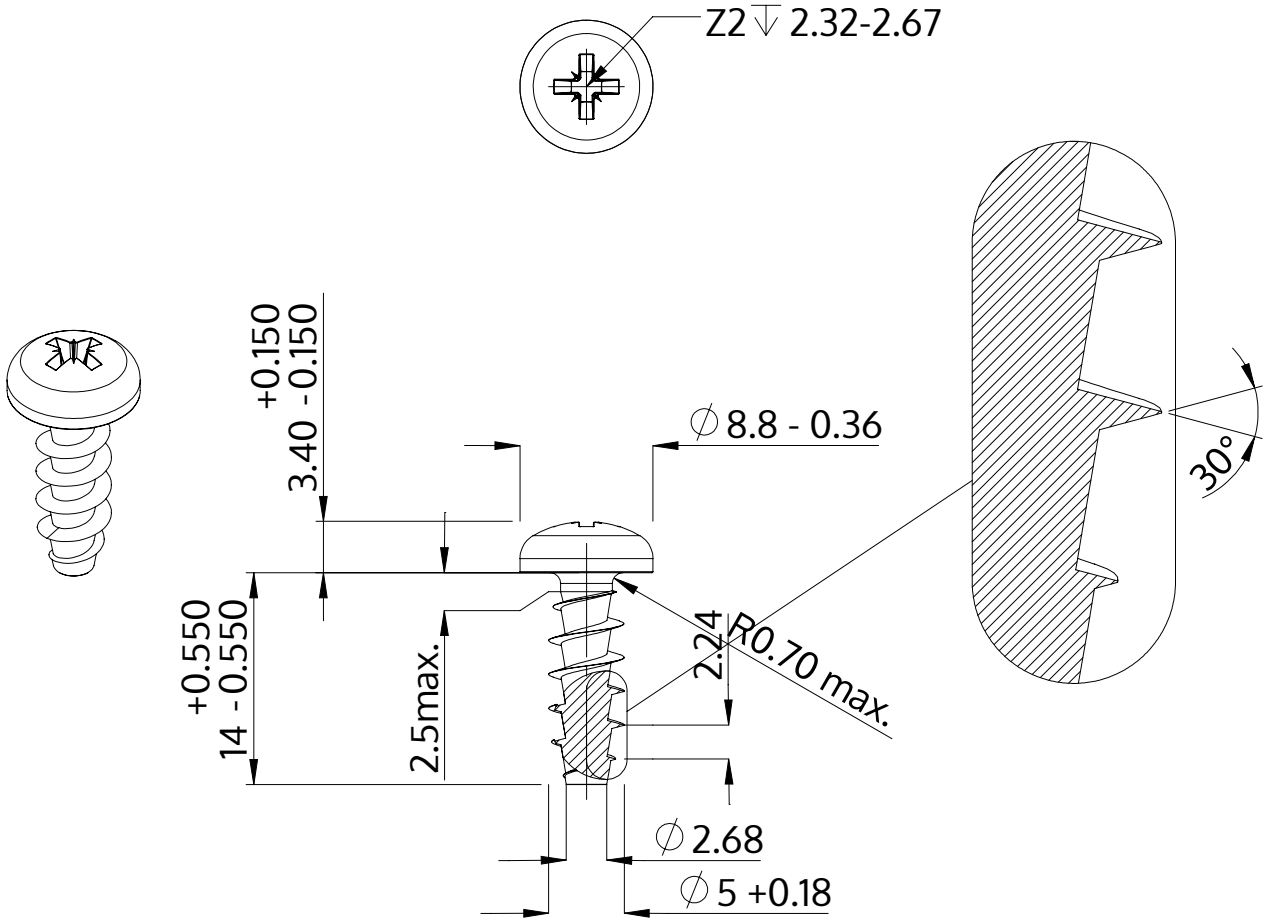

Описание	STP22A 5.0x14.0 - Z2
Материал	сталь, упрочненная
Поверхность	Оцинковка 5-7µm, термообработка,синий / прозрачный пассивация
Вес	2.093 kg / 1000 Штука

SCREWERK	**STP22A0500140S**	
Метрический чертеж A4	Шкала None:1	2024-04