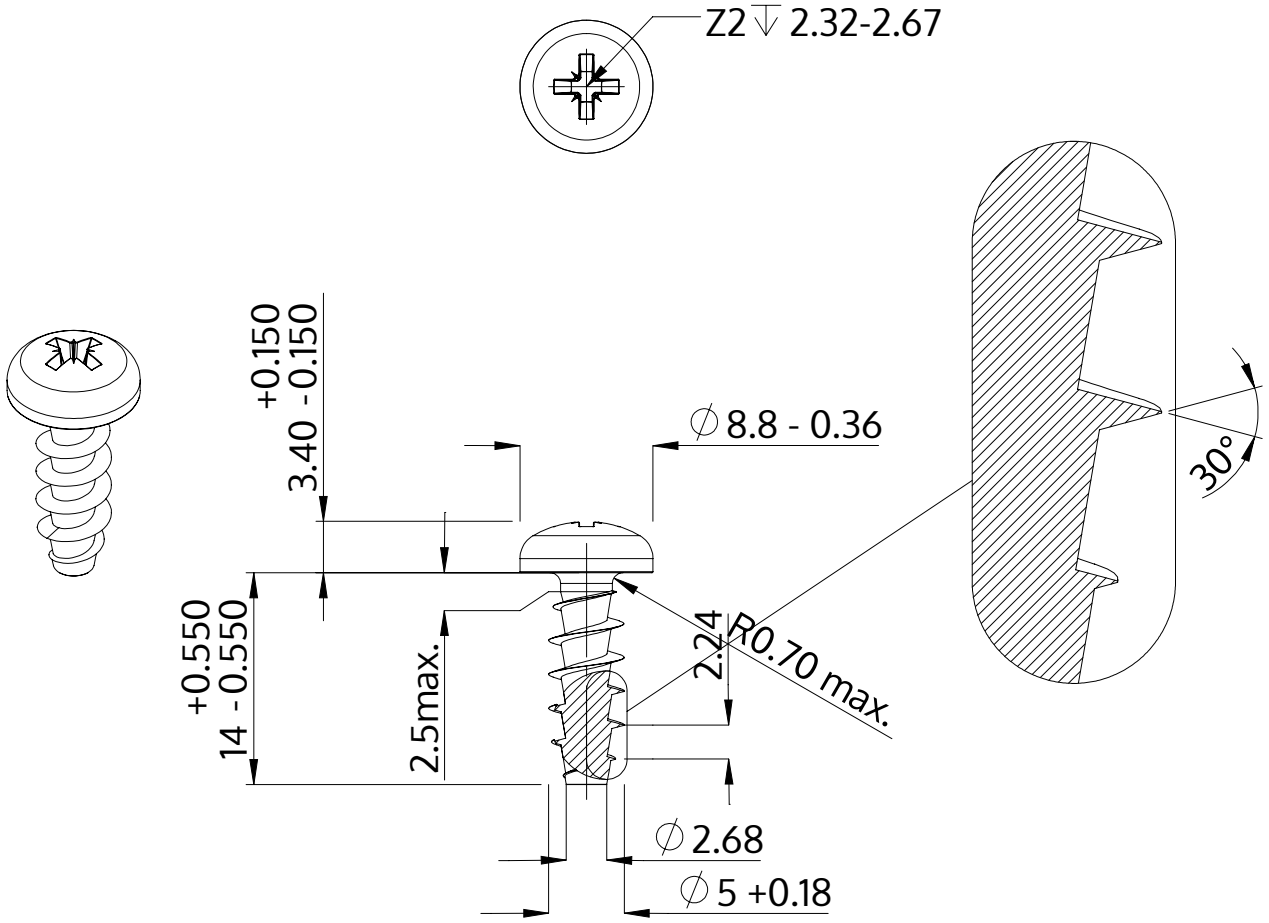

Opis	STP22A 5.0x14.0 - Z2
Materiał	Stal, hartowana
Powierzchnia	Ocynkowana 5-7 µm, temperowana, pasywowana na niebiesko
Waga	2.093 kg / 1000 sztuk

SCREWERK	**STP22A0500140S**	
Rysunek metryczny A4	Skala None:1	2024-04