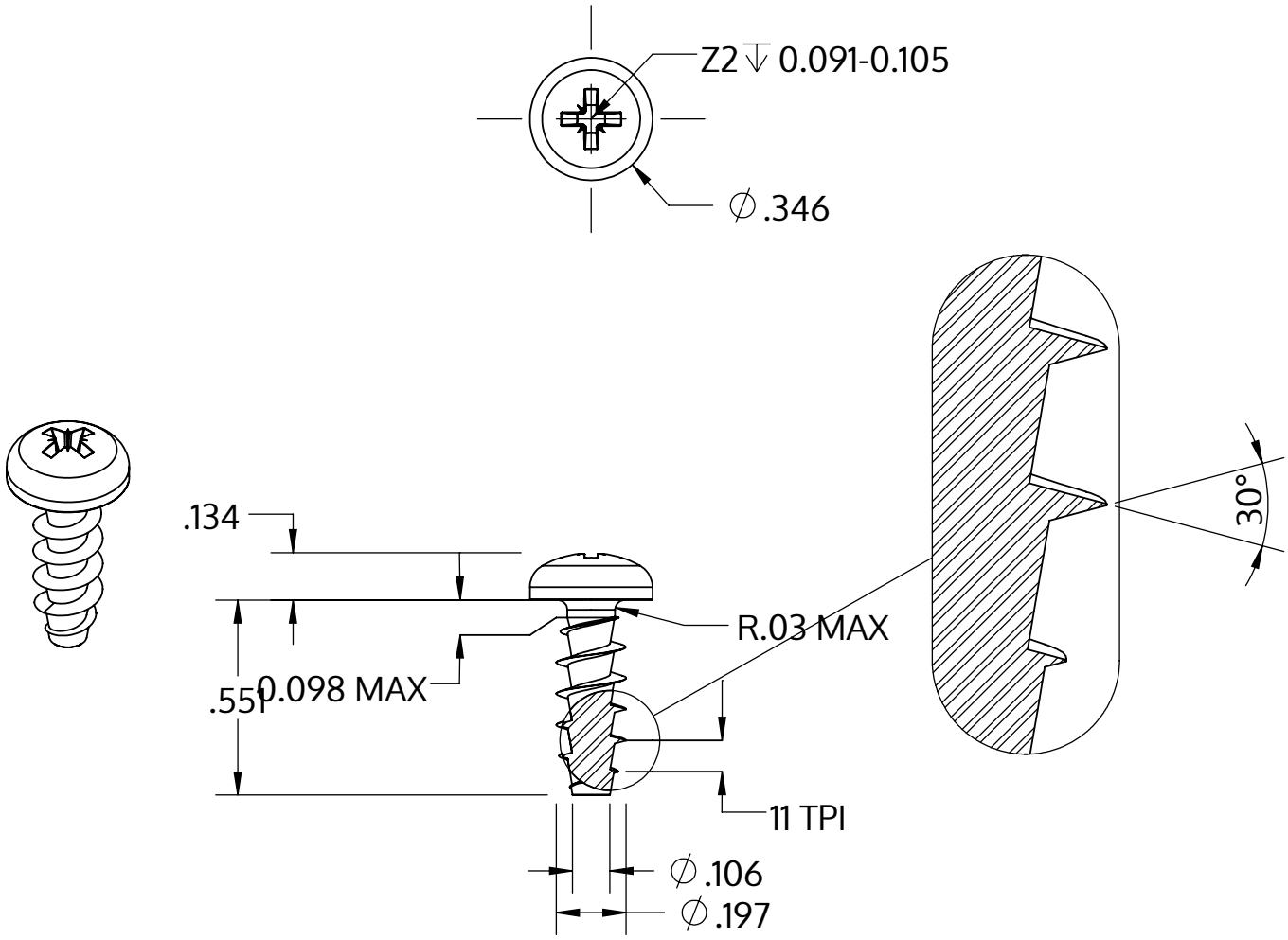

Metric size	M5 x 2.24 mm
US size (converted)	#11-11
	Tolerances [inch]
Length	+/- 0.021
Head diameter	+0 / -0.014
Head height	+/- 0.005
Thread diameter	+0.007 / -0

Description	STP22A 5.0x14.0 - Z2
Matière	Acier,trempé et revenu
Surface	zinguée 5-7 µm,recuit, bleue / passivée avec transparence
Poids	2.093 kg / 1000 Unité

SCREWERK	**STP22A0500140S**	
_Zoll Zeichnung Größe A	Redimensionner 2:1	2024-10