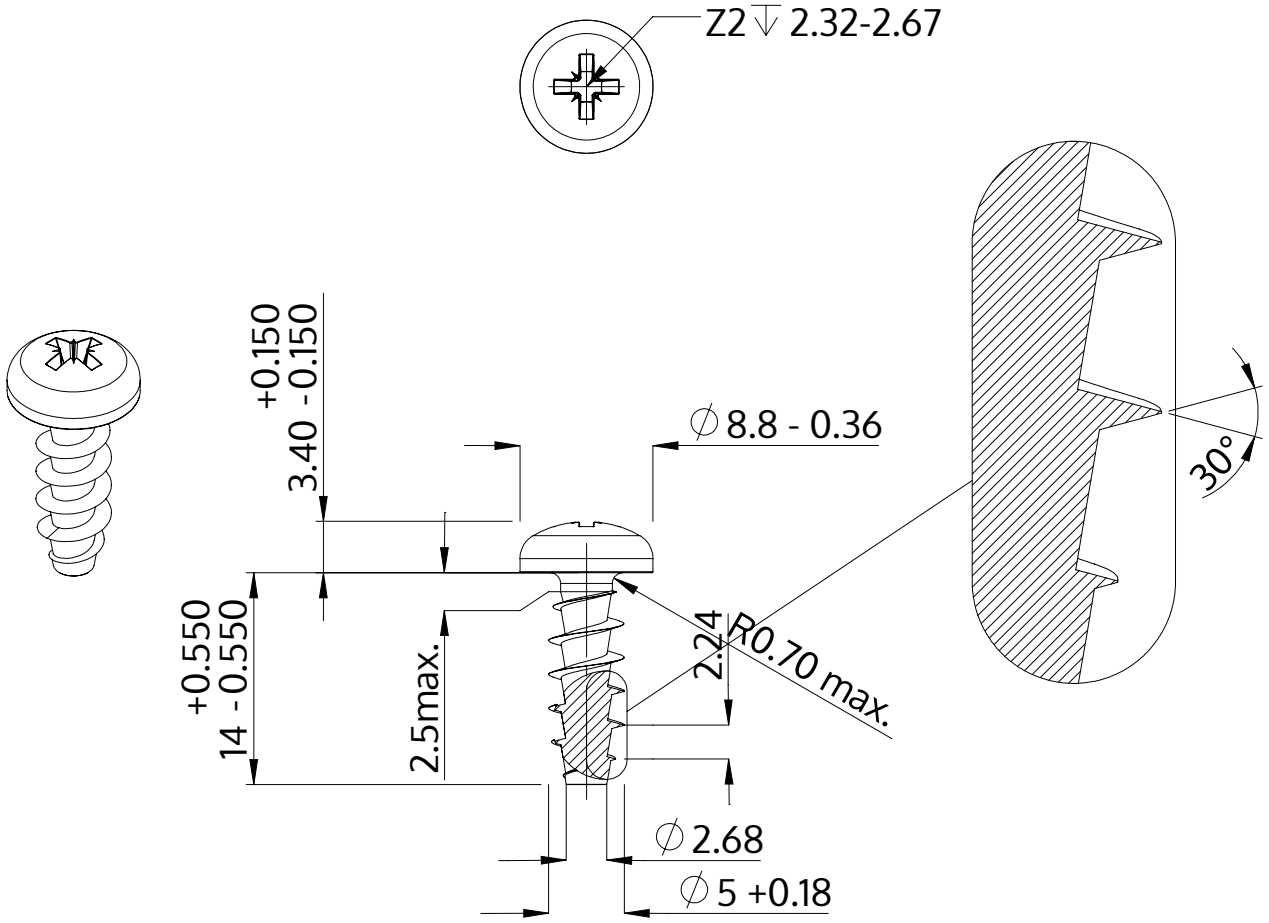

Opis	STP22A 5.0x14.0 - Z2
Materiał	Stal szlachetna A2
Powierzchnia	Prosta, bejcowana i pasywowana
Waga	2.093 kg / 1000 sztuk

SCREWERK	**STP22A0500140E**	
Rysunek metryczny A4	Skala 2:1	2024-10