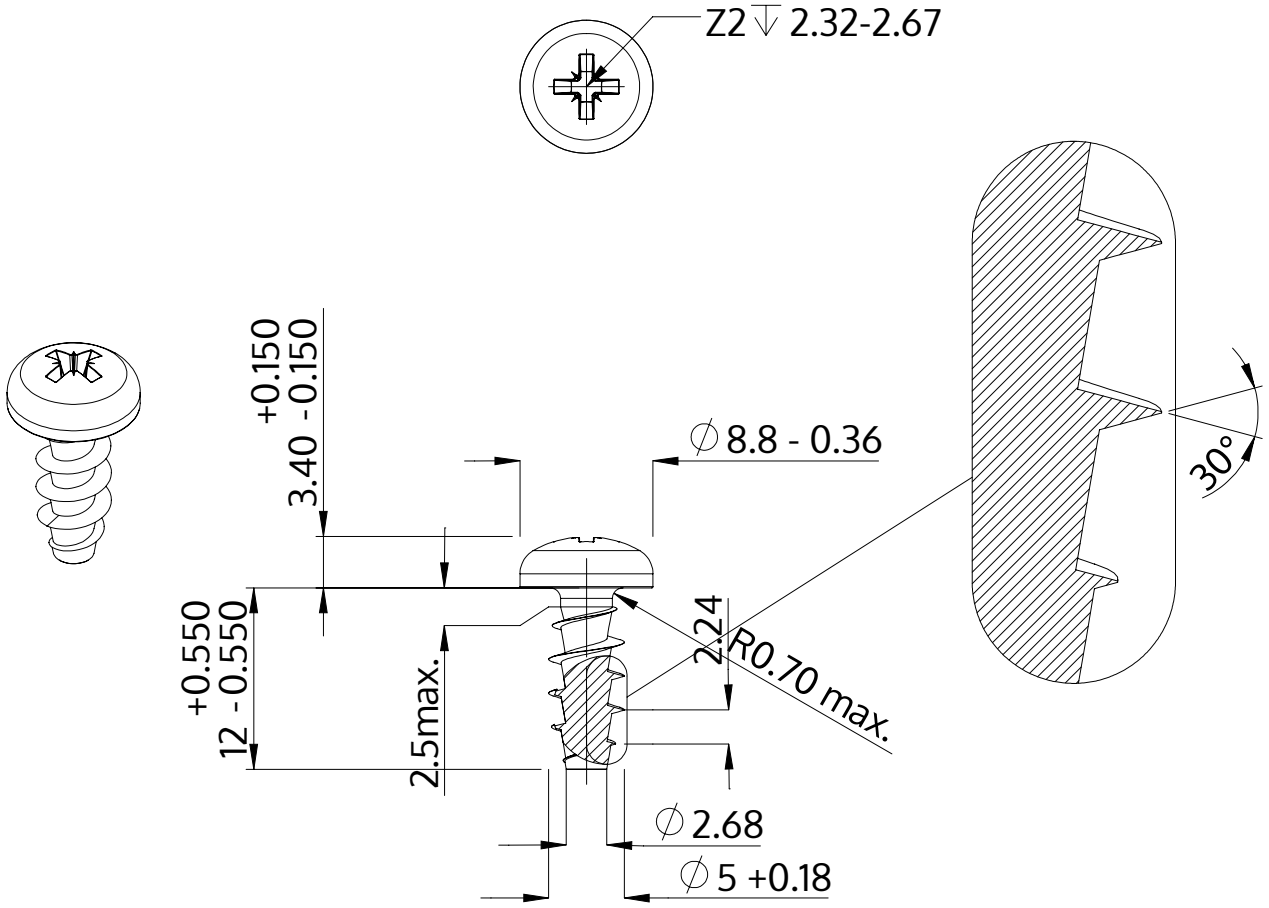

Descriere	STP22A 5.0x12.0 - Z2
Material	oțel, călit
Exterior	zincat 5-7 µm, recopt, pasivat transparent/albastru
Greutate	1.945 kg / 1000 unități

SCREWERK	**STP22A0500120S**	
Desen metric A4	Scalarea None:1	2024-04