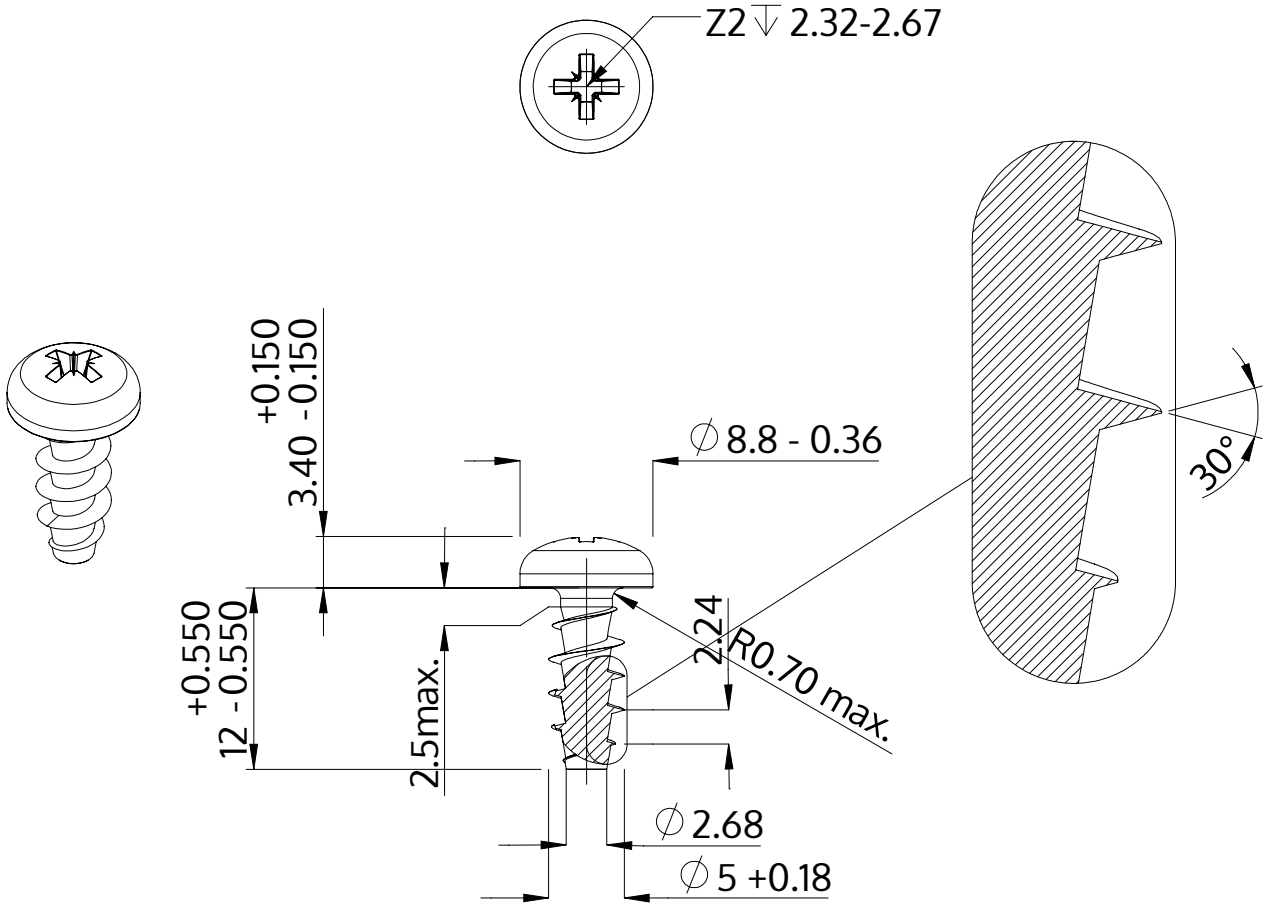

Descripción	STP22A 5.0x12.0 - Z2
Material	Acero, endurecido
Superficie	galvanizado 5-7 micras, recocido, azul / pasivado transparente
Peso	1.945 kg / 1000 Piezas

SCREWERK	**STP22A0500120S**	
Diseño métrico	Escalada None:1	2024-04