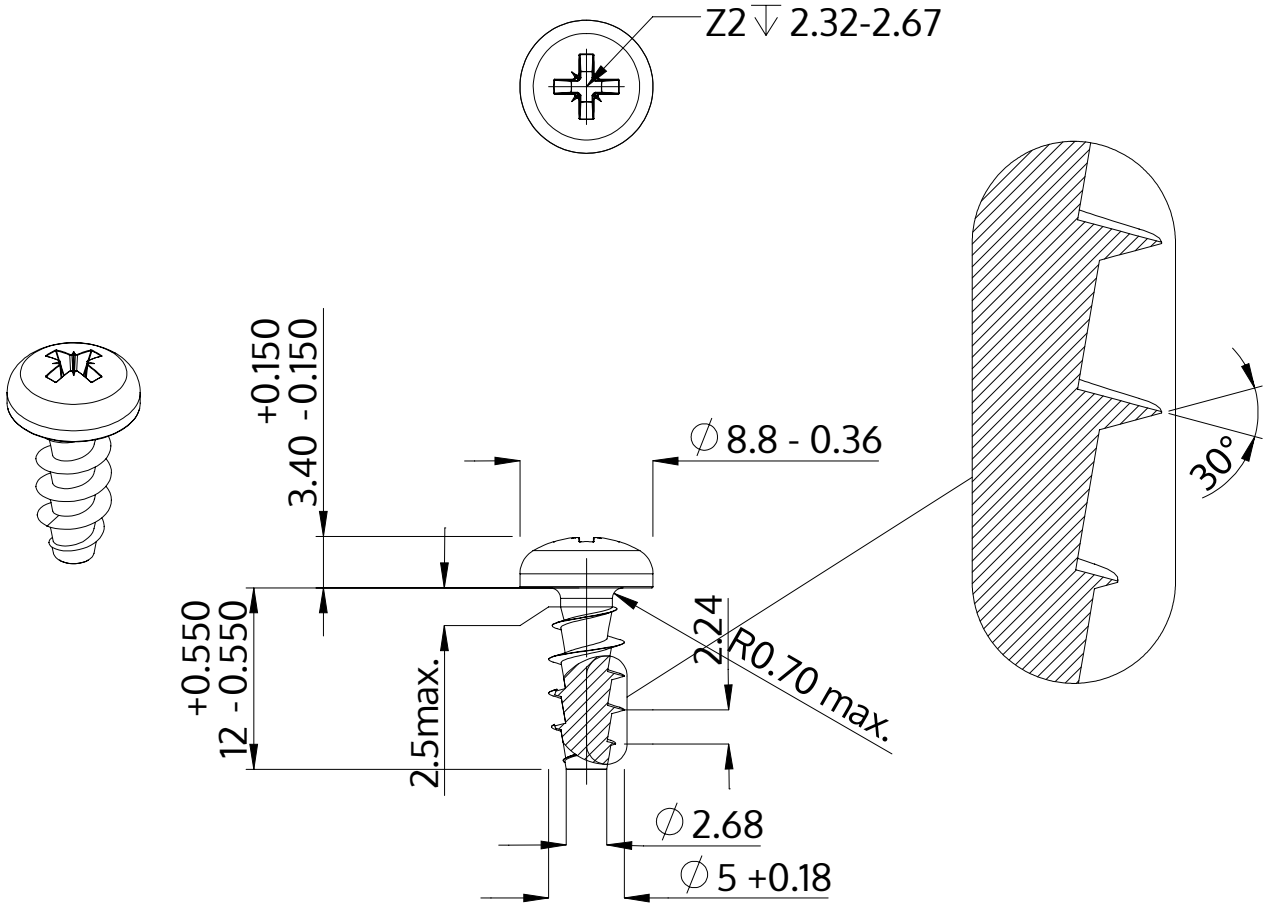

Beschreibung	STP22A 5.0x12.0 - Z2
Werkstoff	Stahl, vergütet
Oberfläche	verzinkt 5-7 µm, getempert, blau / transparent passiviert
Gewicht	1.945 kg / 1000 Stück

SCREWERK	**STP22A0500120S**	
Metrische Zeichnung A4	Skalierung None:1	2024-04