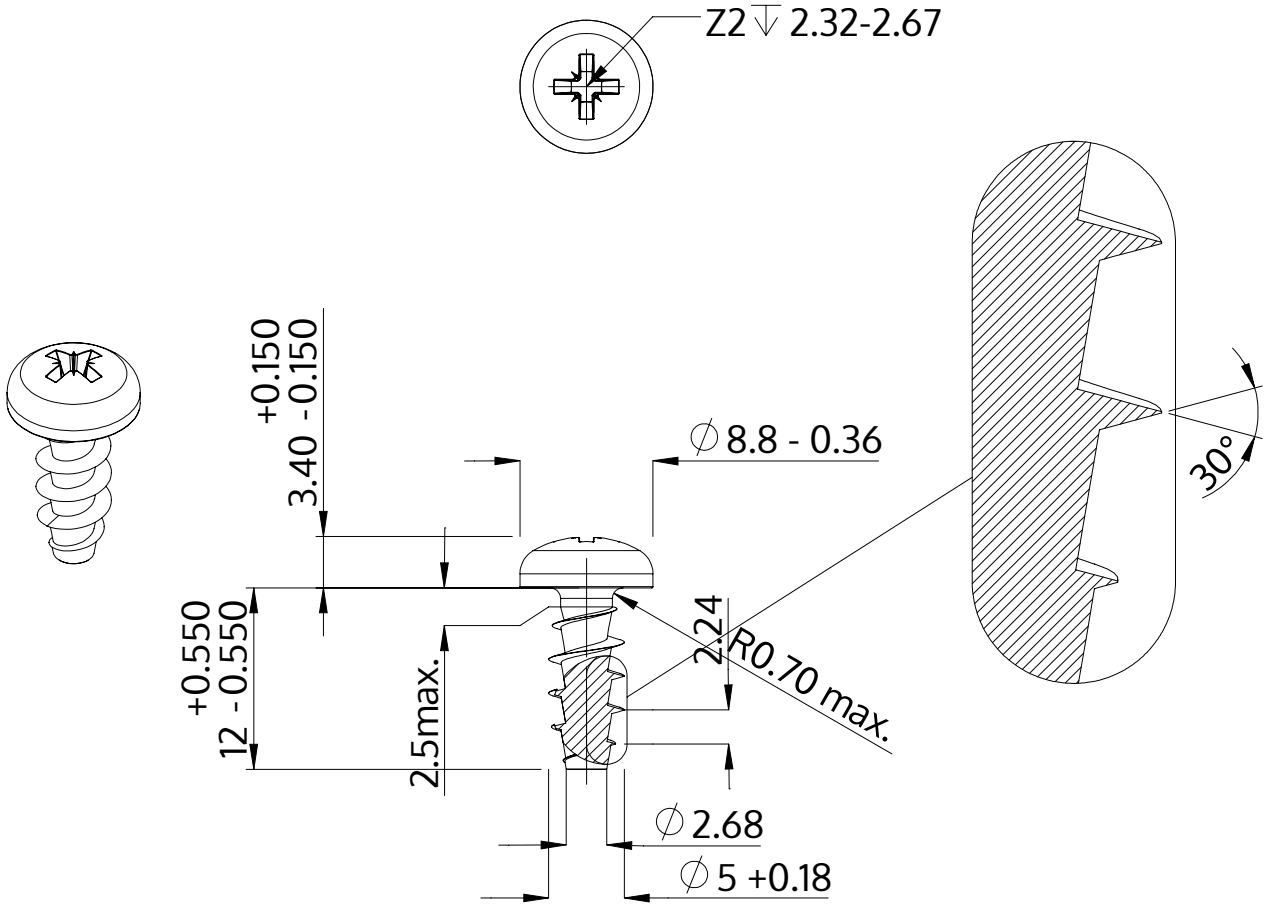

Beskrivning	STP22A 5.0x12.0 - Z2
Material	rostfritt stål A2
Yta	blank och passiviserad
Vikt	1.945 kg / 1000 styck

SCREWERK	**STP22A0500120E**	
Metrisk skiss A4	Skala None:1	2024-04