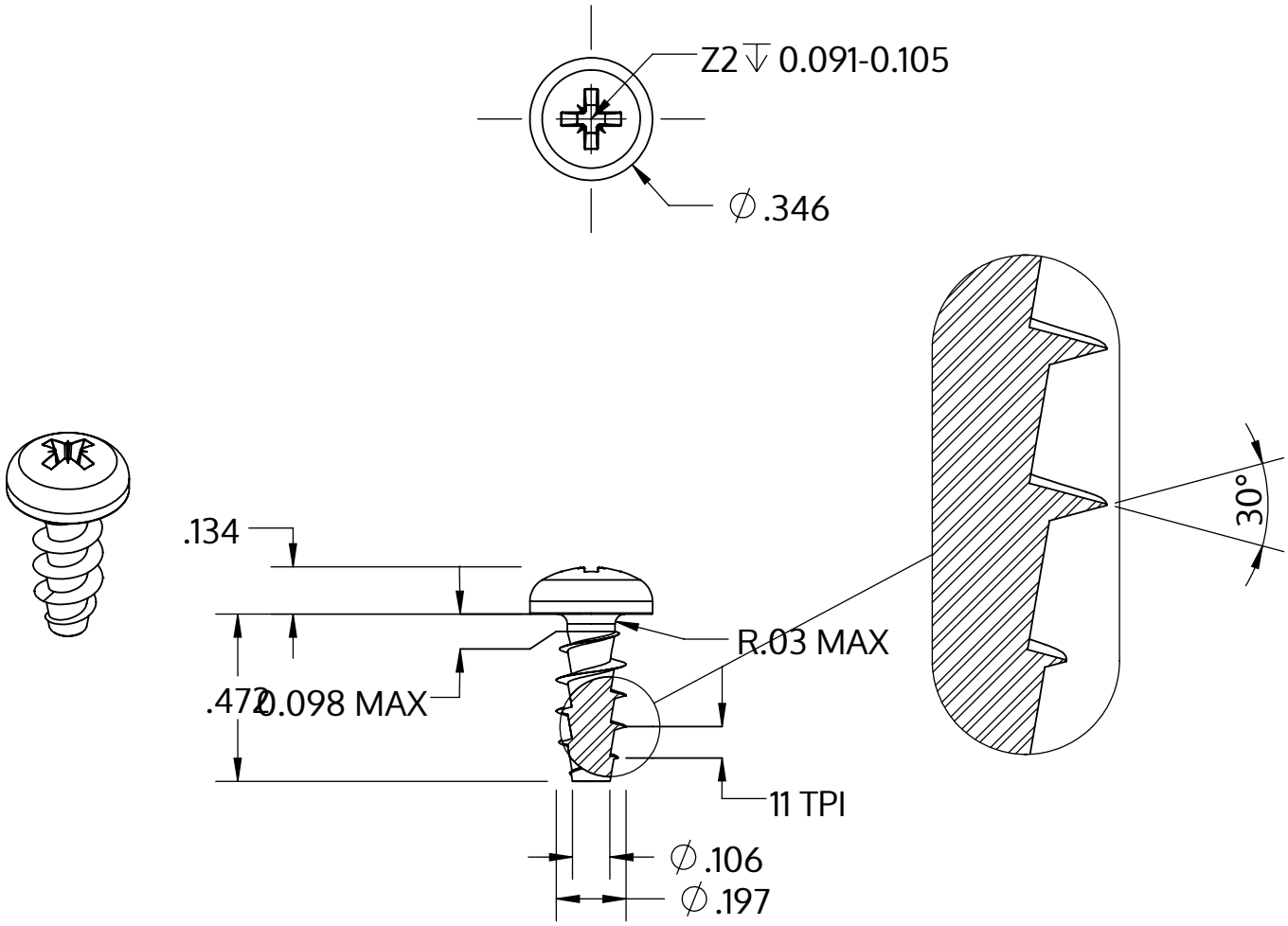

Metric size	M5 x 2.24 mm
US size (converted)	#11-11
	Tolerances [inch]
Length	+/- 0.021
Head diameter	+0 / -0.014
Head height	+/- 0.005
Thread diameter	+0.007 / -0

Описание	STP22A 5.0x12.0 - Z2
Материал	неръждаема стомана A2
Повърхност	гланциран, полиран, пасиваран
Тегло	1.945 kg / 1000 Бройка

SCREWERK	**STP22A0500120E**	
_Zoll Zeichnung Größe A	Мащаб 2:1	2024-10