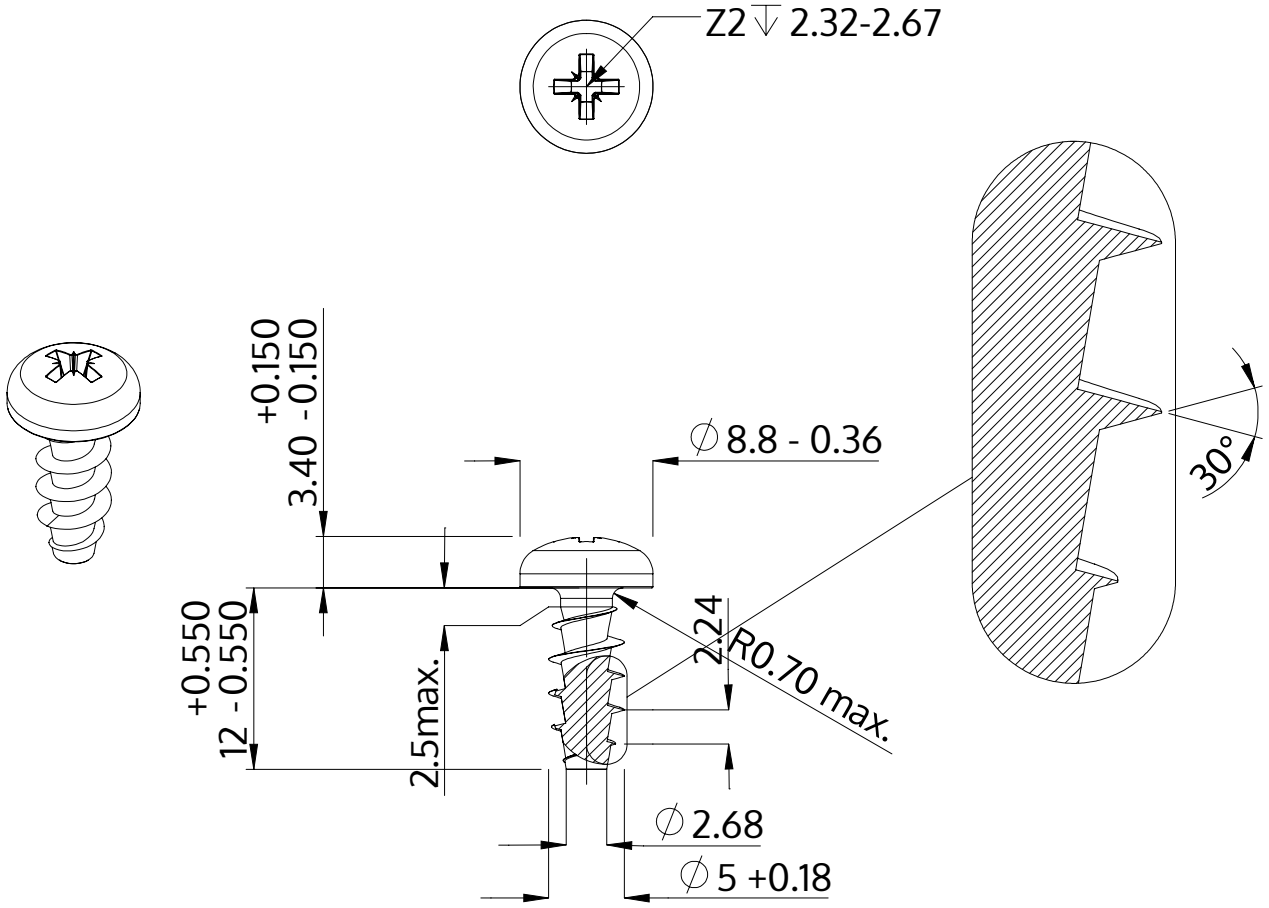

Описание	STP22A 5.0x12.0 - Z2
Материал	неръждаема стомана A2
Повърхност	гланциран, полиран, пасиваран
Тегло	1.945 kg / 1000 Бройка

SCREWERK	**STP22A0500120E**	
Метричен дизайн A4	Мащаб 2:1	2024-10