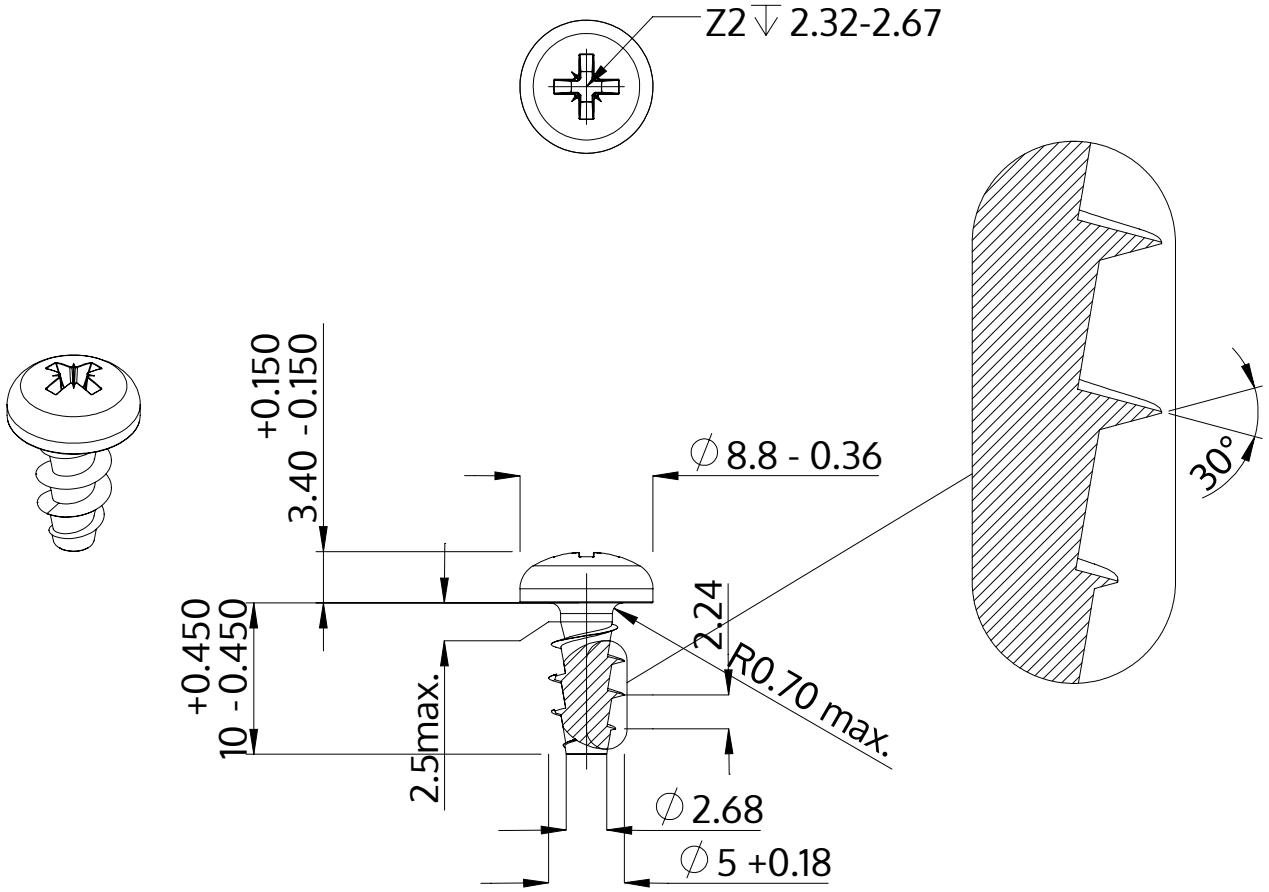

Açıklaması	STP22A 5.0x10.0 - Z2
Malzeme	Çelik, sertleştirilmiş
Kaplama	galvanizli 5-7 µm, temperliö mavi / şeffaf pasifleştirilmiştir
Ağırlık	1.797 kg / 1000 Adet

SCREWERK	**STP22A0500100S**	
Metrik çizim A4	Ölçeklendirme None:1	2024-04