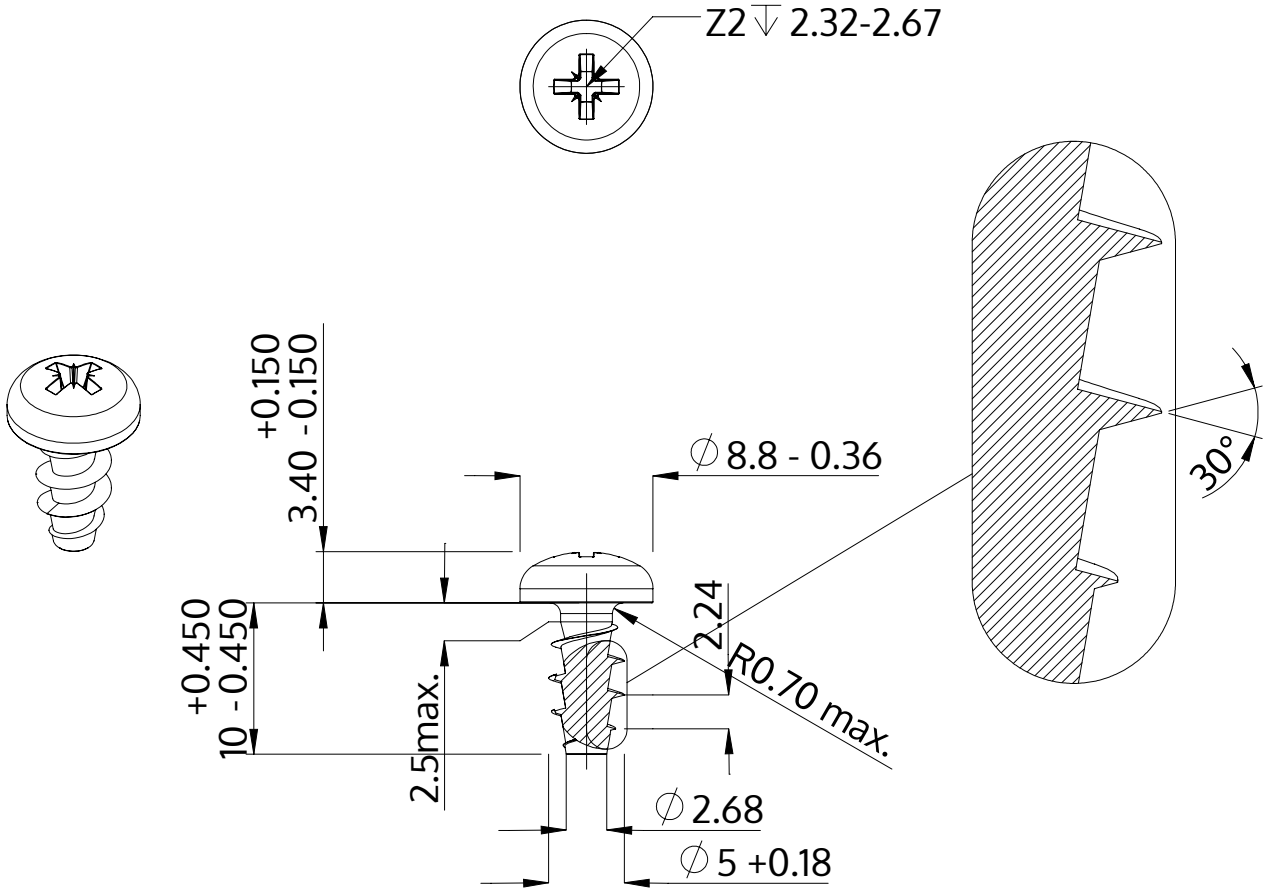

Popis	STP22A 5.0x10.0 - Z2
Materiál	Temperovaná ocel
Povrch	Pozinkovaná 5-7 µm, temperovaná, modrá, pasivovaná průhledně
Hmotnost	1.797 kg / 1000 Kus

SCREWERK	**STP22A0500100S**	
Metric výkres A4	Měřítko 2:1	2024-10