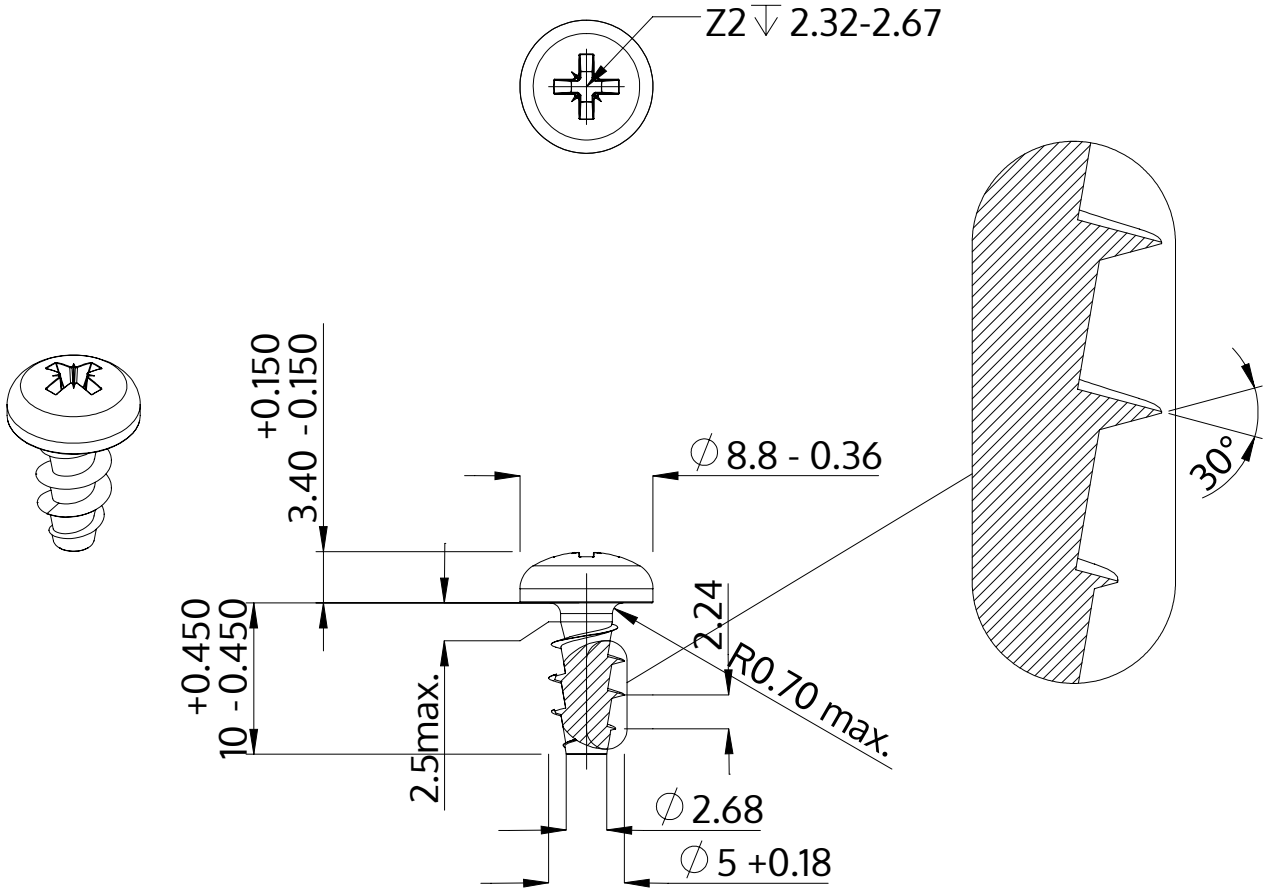

Açıklaması	STP22A 5.0x10.0 - Z2
Malzeme	Paslanmaz Çelik A2
Kaplama	Parlak, cilalanmış ve pasifleştirilmiştir
Ağırlık	1.797 kg / 1000 Adet

SCREWERK	**STP22A0500100E**	
Metrik çizim A4	Ölçeklendirme 2:1	2024-10