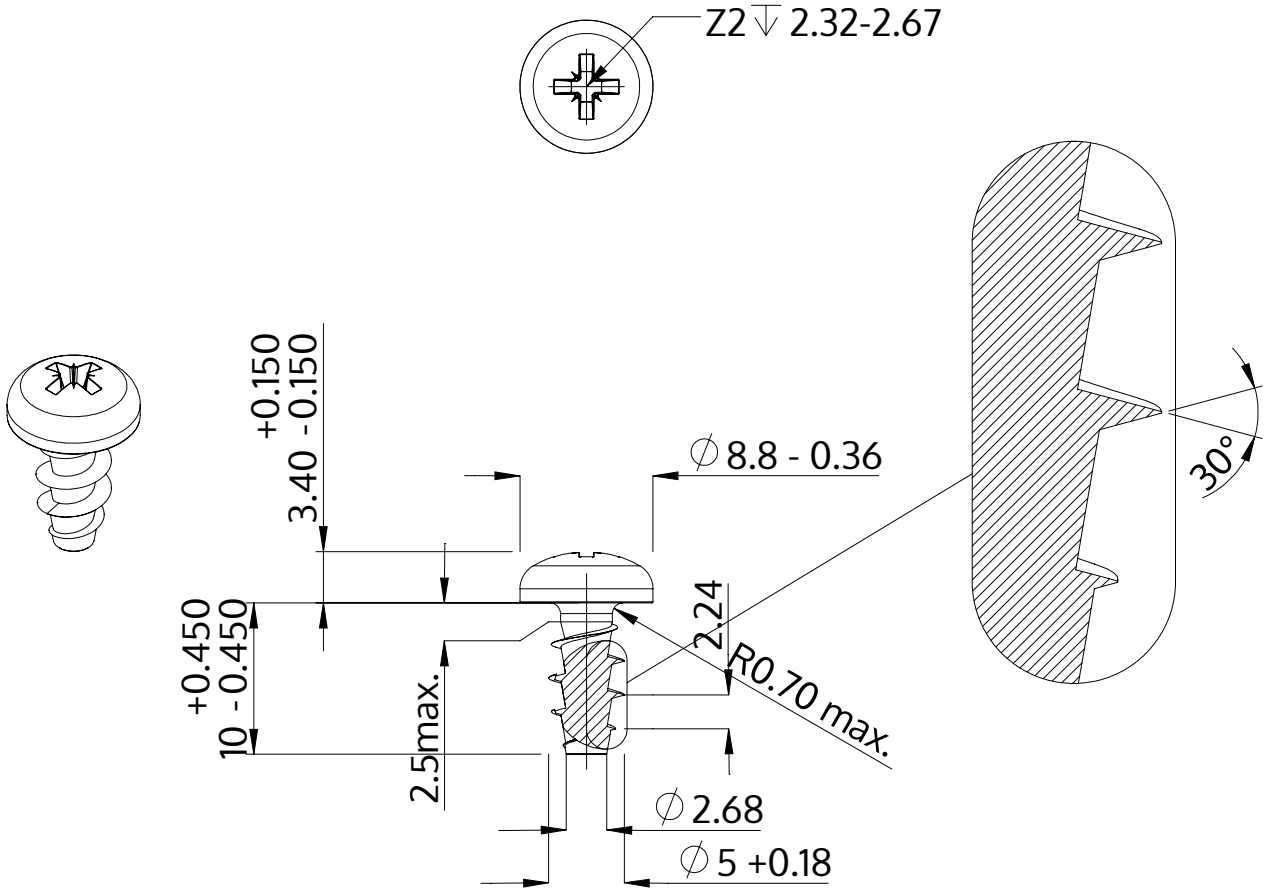

Descriere	STP22A 5.0x10.0 - Z2
Material	oţel inoxidabil A2
Exterior	neacoperit, murat și pasivat
Greutate	1.797 kg / 1000 unități

SCREWERK	**STP22A0500100E**	
Desen metric A4	Scalarea 2:1	2024-10