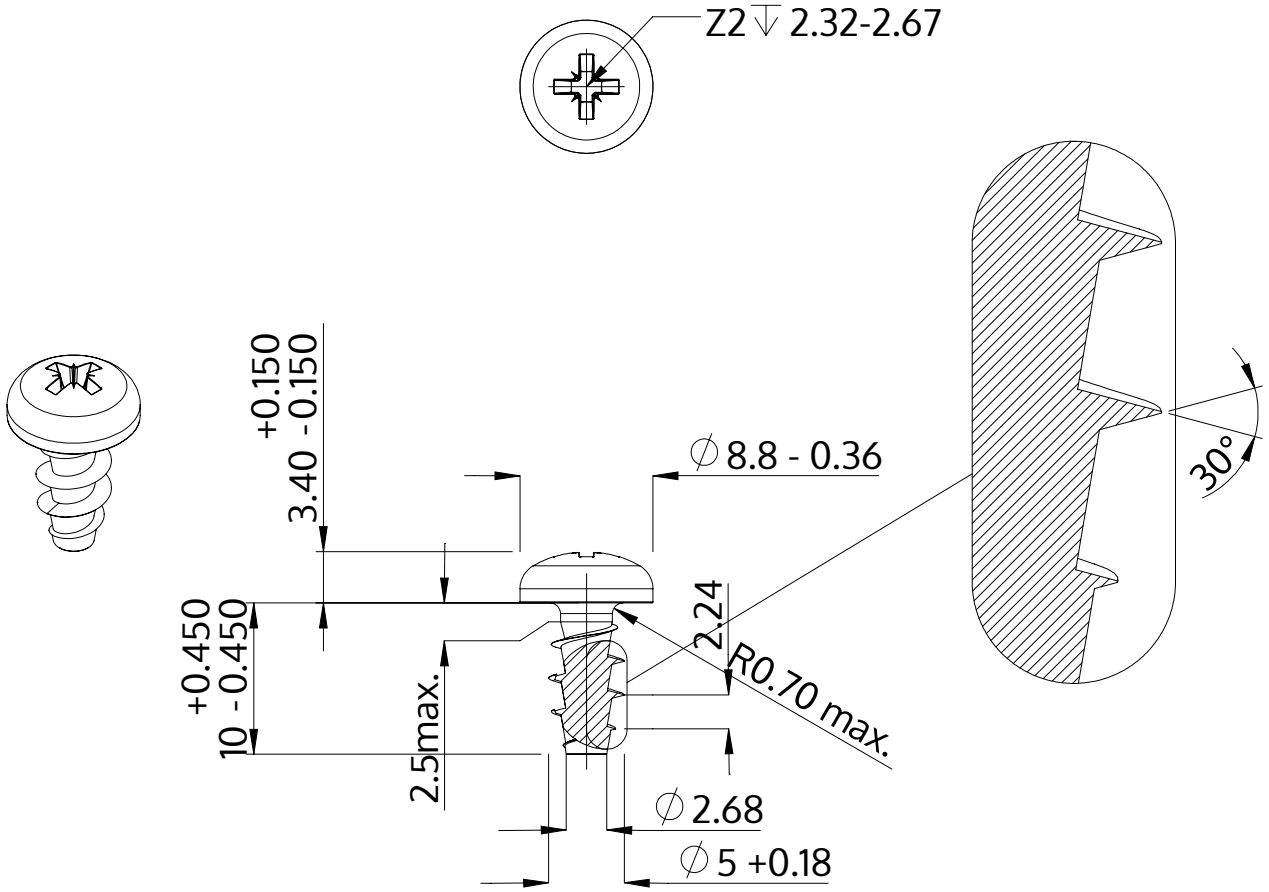

Descrizione	STP22A 5.0x10.0 - Z2
Materiale	acciaio inossidabile A2
Superficie	bianco-decapato e passivato
Peso	1.797 kg / 1000 pezzi

SCREWERK	**STP22A0500100E**	
Disegno metrico A4	Scala None:1	2024-04