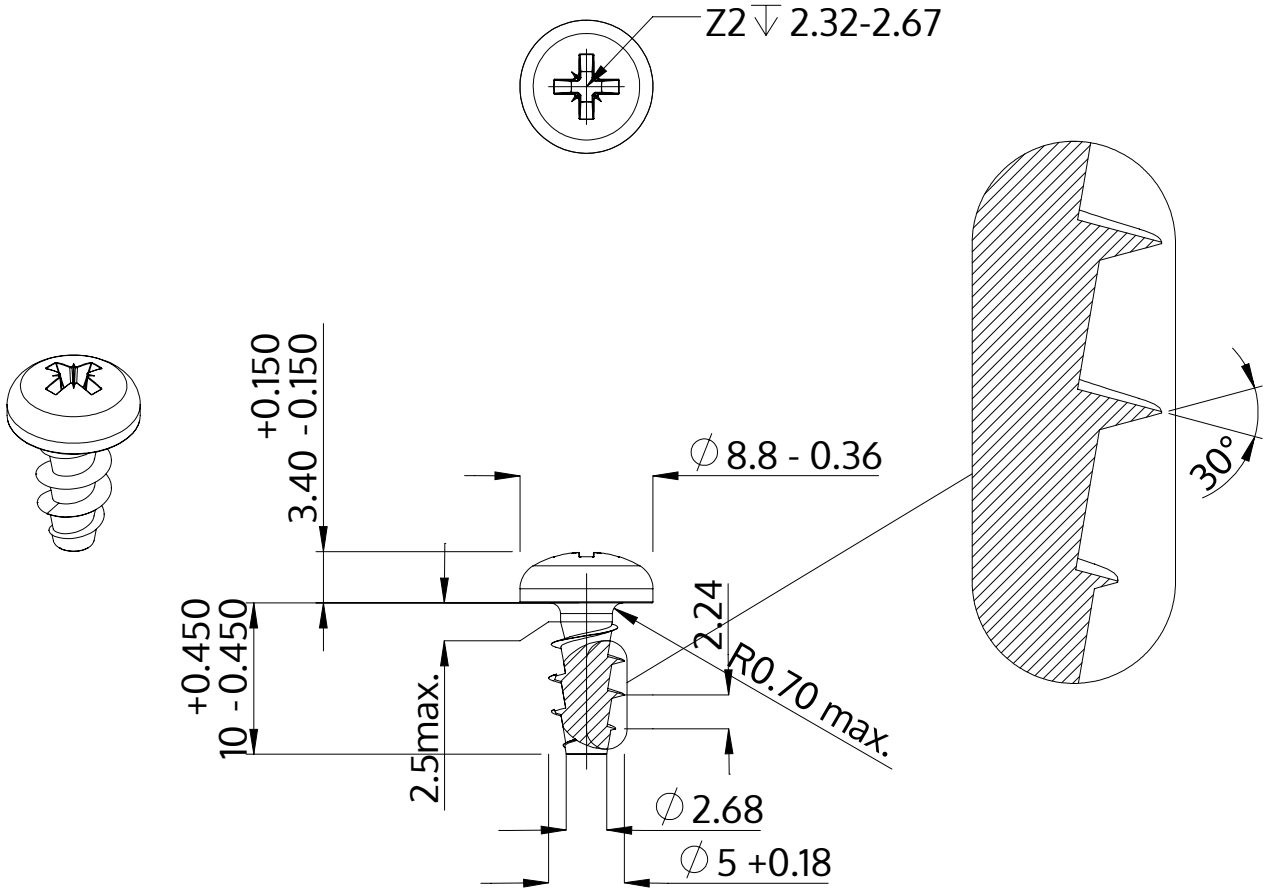

Description	STP22A 5.0x10.0 - Z2
Matière	acier inoxydable A2
Surface	brillant décapé et passivé
Poids	1.797 kg / 1000 Unité

SCREWERK	**STP22A0500100E**	
Dessin métrique A4	Redimensionner None:1	2024-04