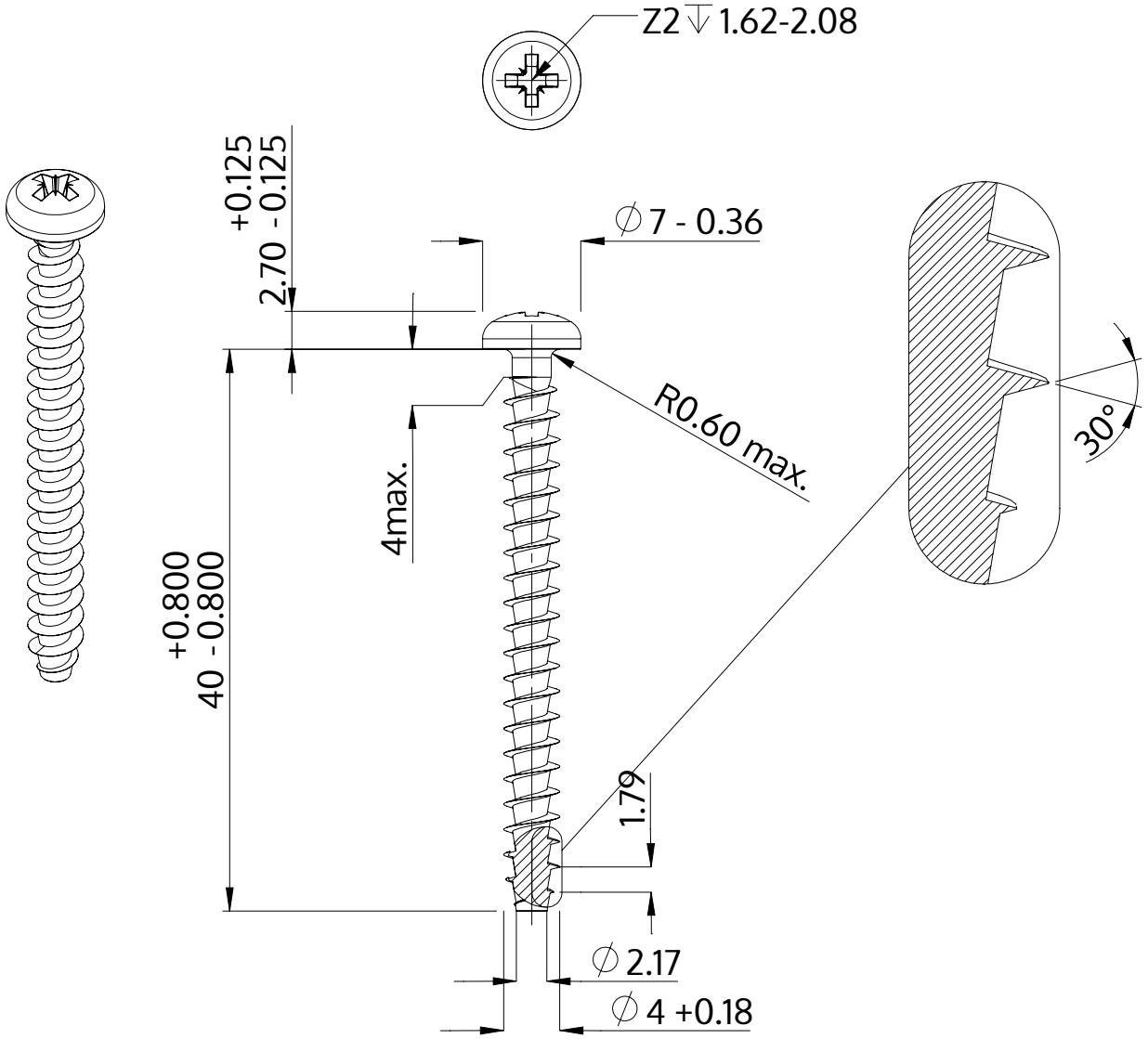

Açıklaması	STP22A 4.0x40.0 - Z2
Malzeme	Çelik, sertleştirilmiş
Kaplama	galvanizli 5-7 µm, temperliö mavi / şeffaf pasifleştirilmiştir
Ağırlık	2.451 kg / 1000 Adet

SCREWERK	**STP22A0400400S**	
Metrik çizim A4	Ölçeklendirme 2:1	2024-05