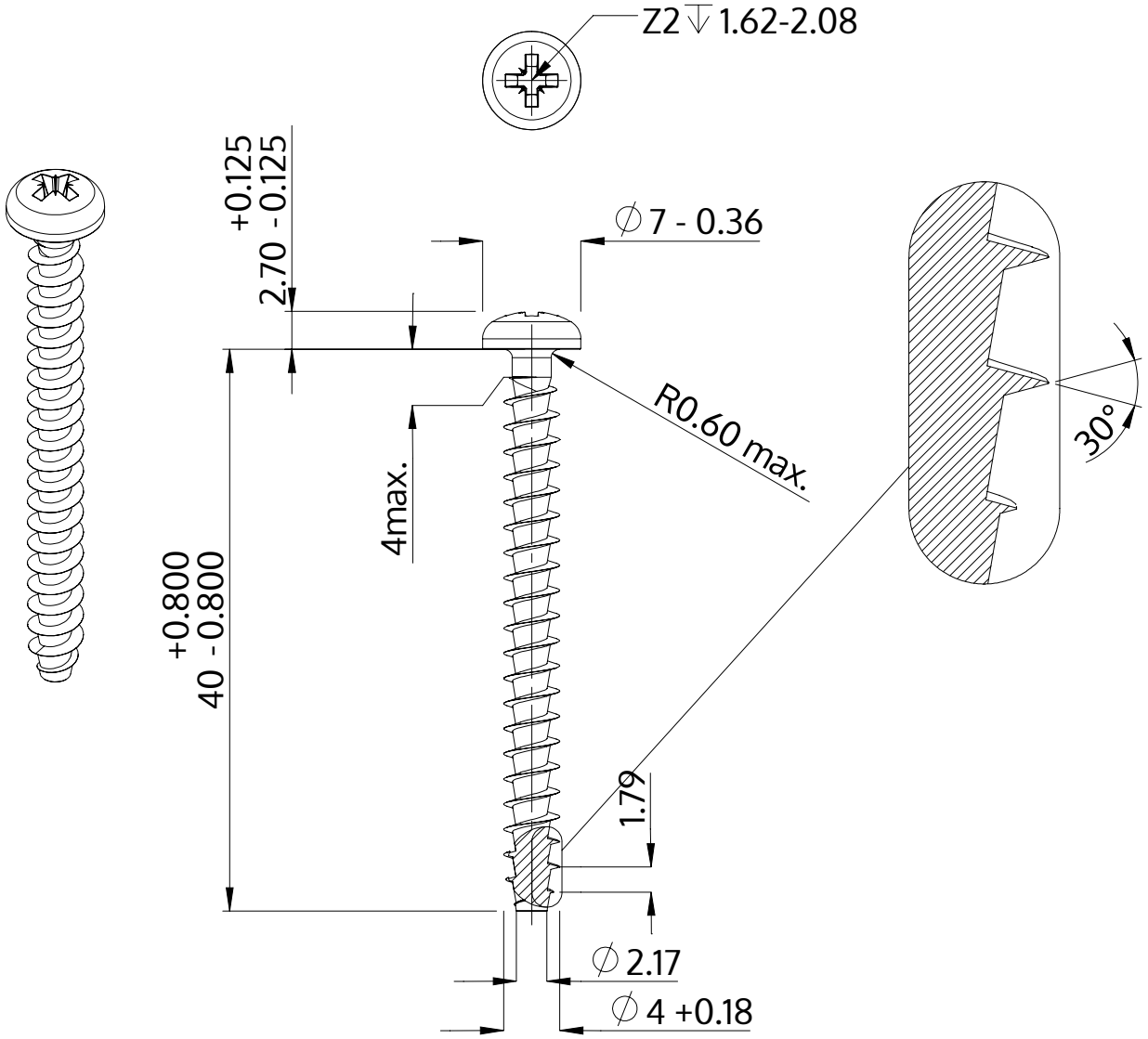

Beskrivning	STP22A 4.0x40.0 - Z2
Material	rostfritt stål A2
Yta	blank och passiviserad
Vikt	2.451 kg / 1000 styck

SCREWERK	**STP22A0400400E**	
Metrisk skiss A4	Skala 2:1	2024-10