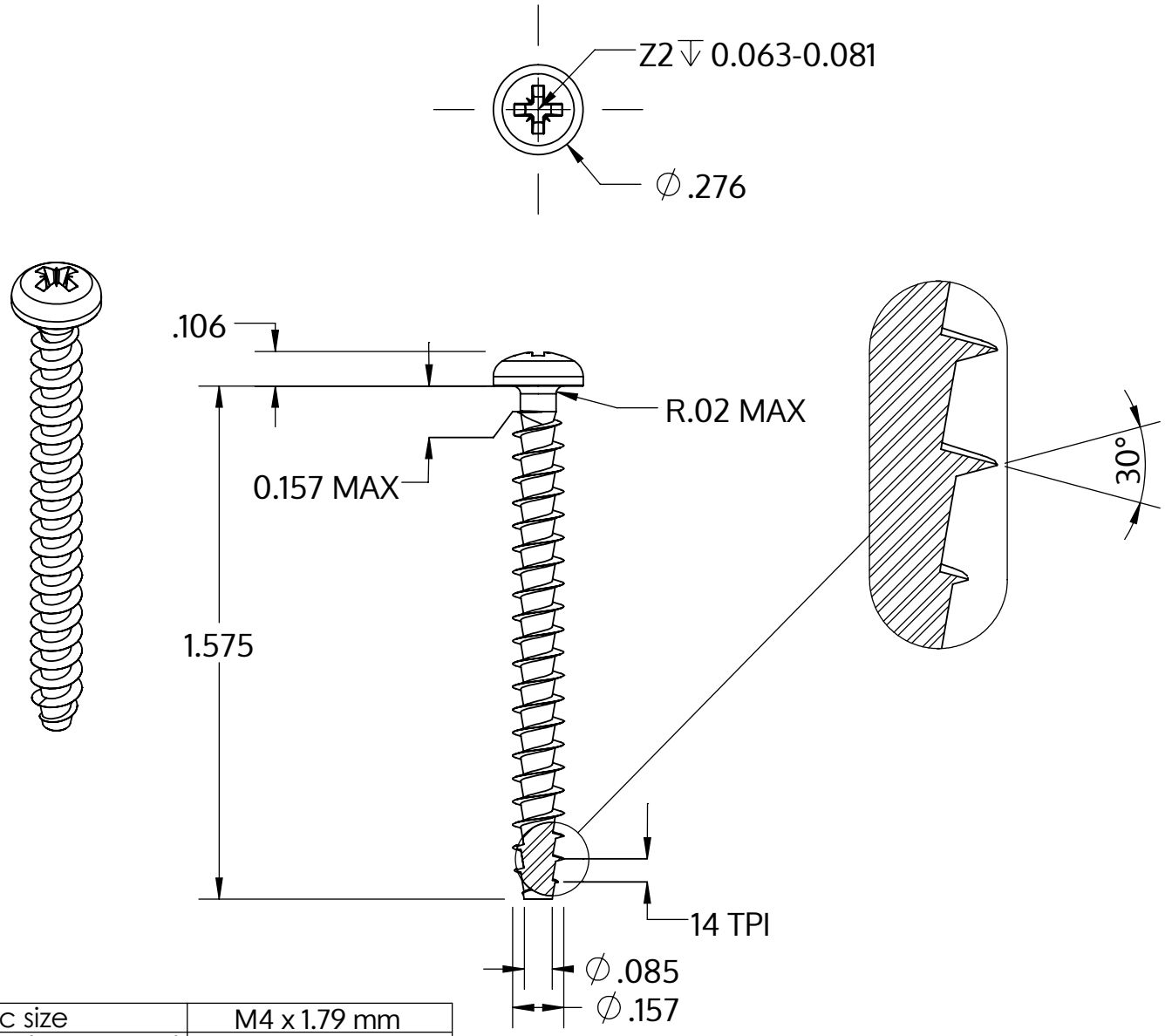

Metric size	M4 x 1.79 mm
US size (converted)	#8-14
	Tolerances [inch]
Length	+/- 0.031
Head diameter	+0 / -0.014
Head height	+/- 0.004
Thread diameter	+0.007 / -0

Opis	STP22A 4.0x40.0 - Z2
Materiał	Stal szlachetna A2
Powierzchnia	Prosta, bejcowana i pasywowana
Waga	2.451 kg / 1000 sztuk

SCREWERK	**STP22A0400400E**	
_Zoll Zeichnung Größe A	Skala 2:1	2024-10