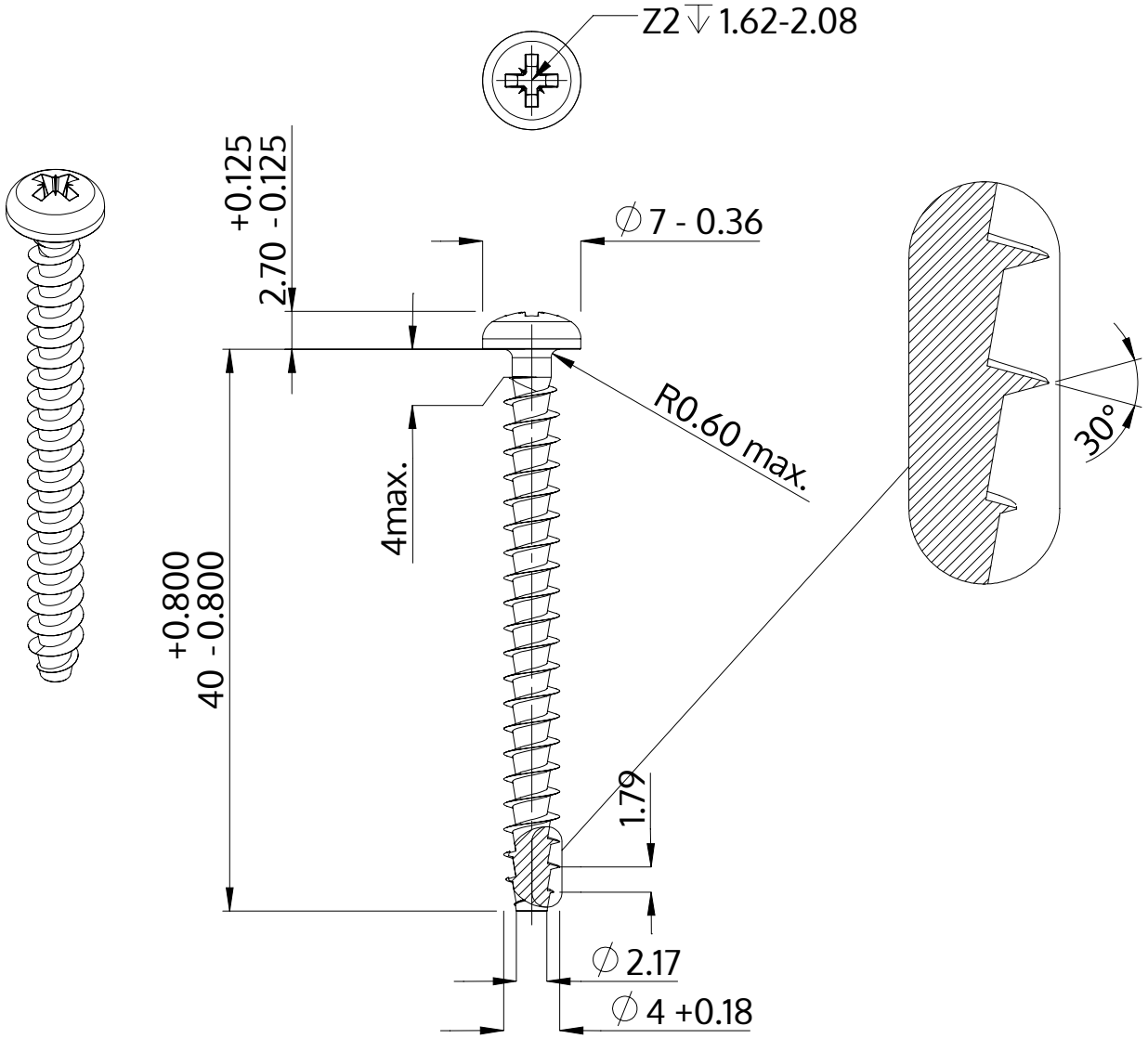

Beskrivelse	STP22A 4.0x40.0 - Z2
Materiale	Ædelstål A2
Overflade	blank, bejdset og passiveret
Vægt	2.451 kg / 1000 stykke

SCREWERK	**STP22A0400400E**	
Metrisk tegning A4	Skalering None:1	2024-04