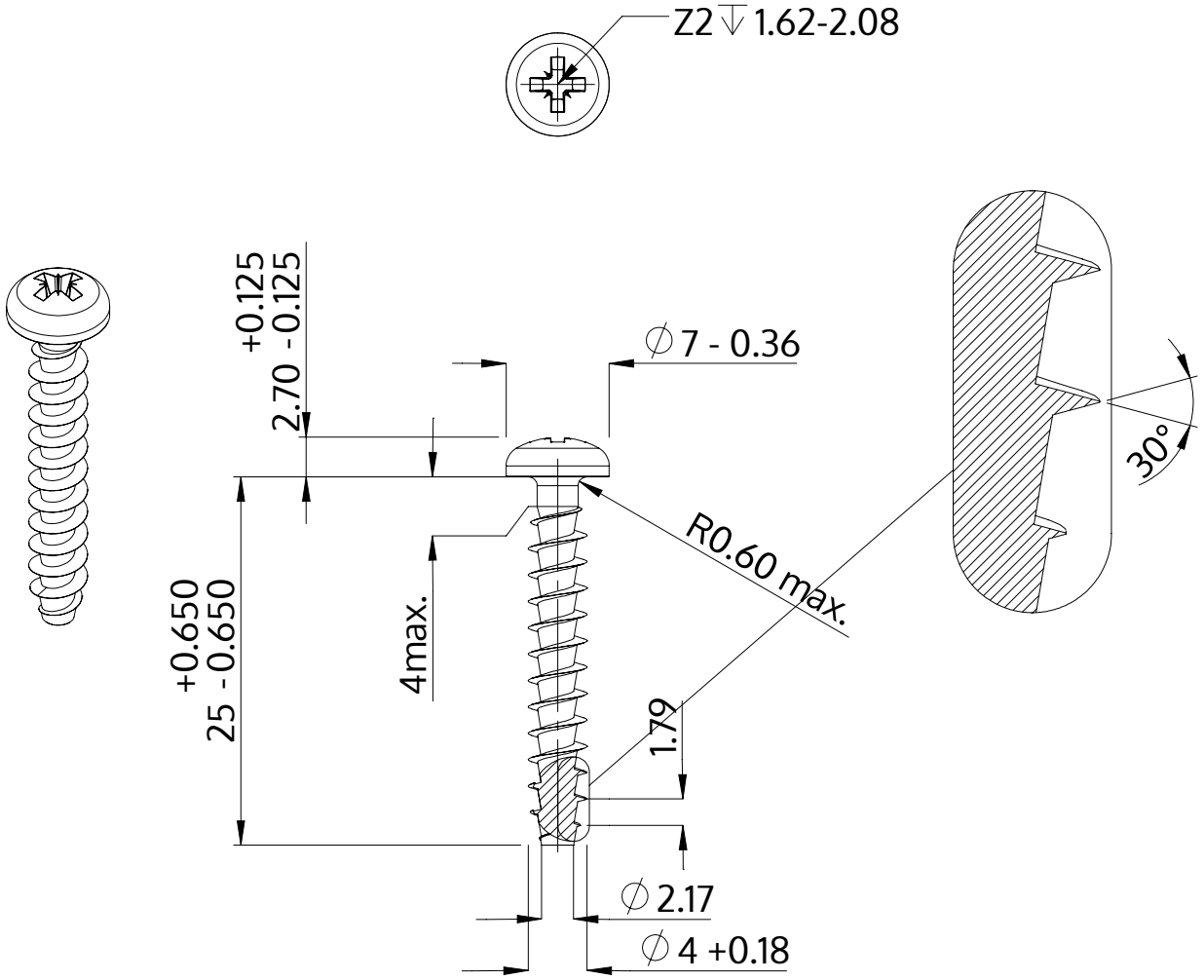

Descrição	STP22A 4.0x25.0 - Z2
Material	aço, endurecido
Superfície	Zincado Niquelado Galvanizado, Passivado negro
Peso	1.727 kg / 1000 peças

SCREWERK	**STP22A0400250B**	
Desenho Métrico A4	Escala 2:1	2024-10