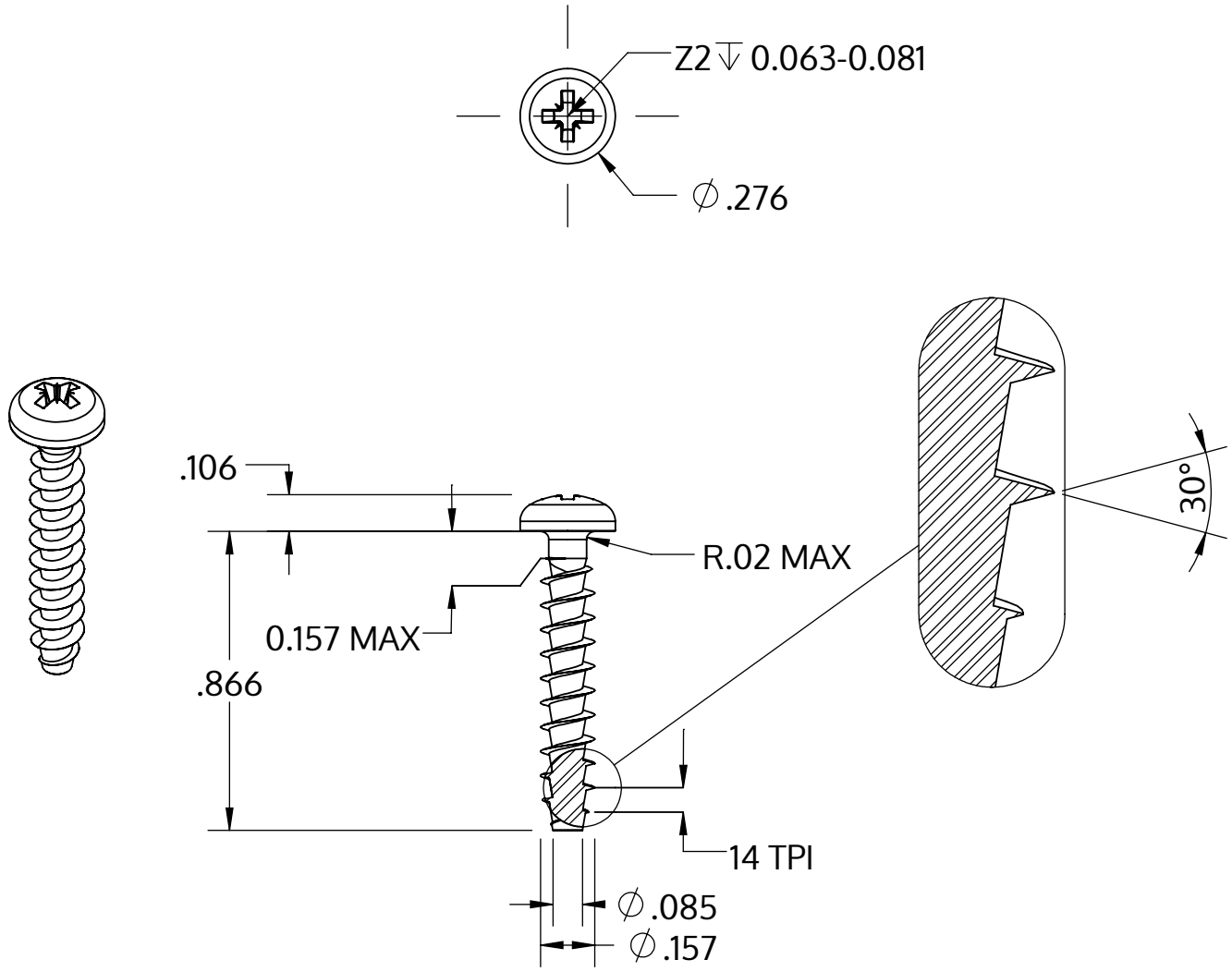

Metric size	M4 x 1.79 mm
US size (converted)	#8-14
	Tolerances [inch]
Length	+/- 0.025
Head diameter	+0 / -0.014
Head height	+/- 0.004
Thread diameter	+0.007 / -0

Descripción	STP22A 4.0x22.0 - Z2
Material	Acero, endurecido
Superficie	galvanizado 5-7 micras, recocido, azul / pasivado transparente
Peso	1.582 kg / 1000 Piezas

SCREWERK	**STP22A0400220S**	
_Zoll Zeichnung Größe A	Escalada 2:1	2024-10