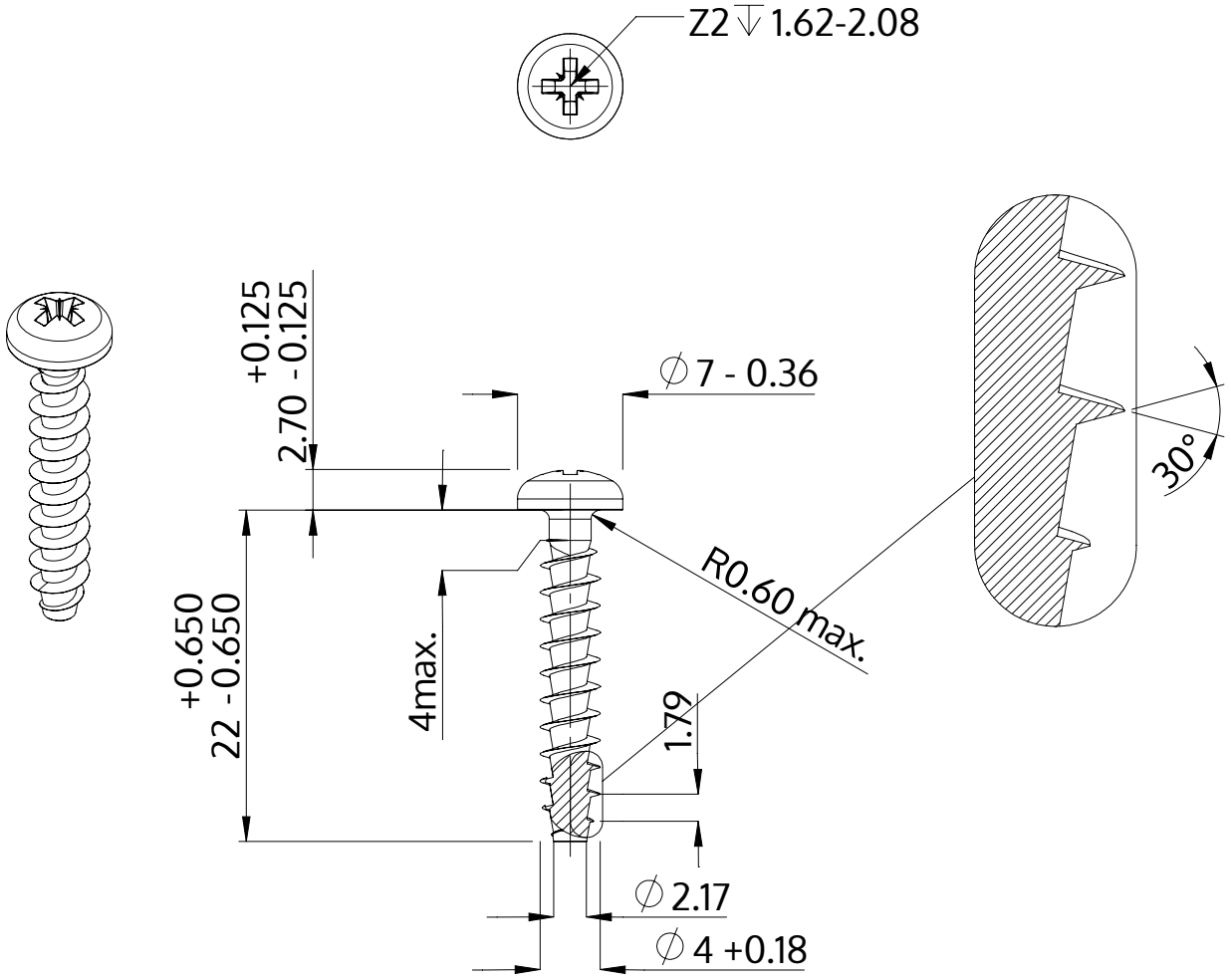

Beschreibung	STP22A 4.0x22.0 - Z2
Werkstoff	Stahl, vergütet
Oberfläche	verzinkt 5-7 µm, getempert, blau / transparent passiviert
Gewicht	1.582 kg / 1000 Stück

SCREWERK	**STP22A0400220S**	
Metrische Zeichnung A4	Skalierung 2:1	2024-10