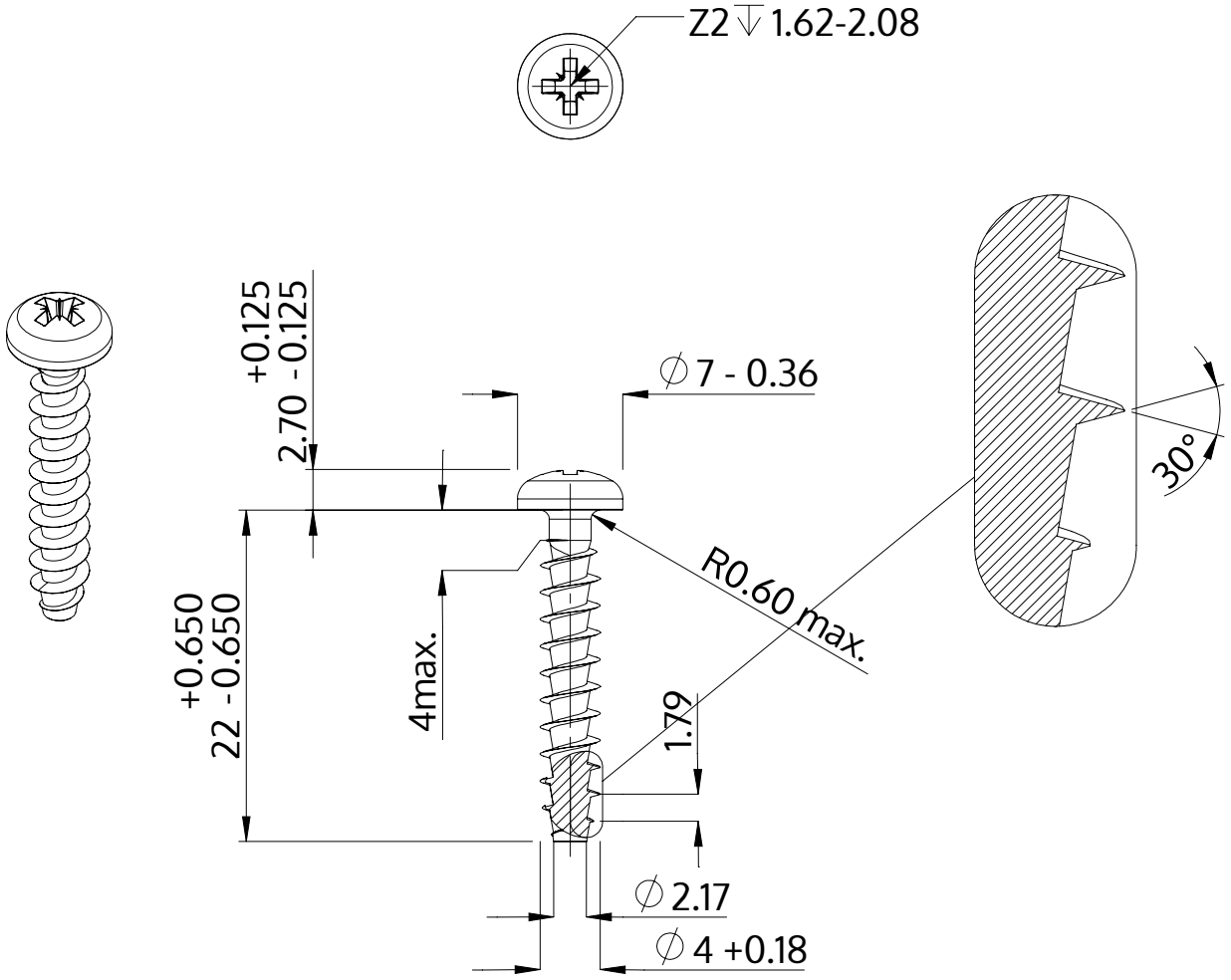

Descrizione	STP22A 4.0x22.0 - Z2
Materiale	acciaio inossidabile A2
Superficie	bianco-decapato e passivato
Peso	1.582 kg / 1000 pezzi

SCREWERK	**STP22A0400220E**	
Disegno metrico A4	Scala 2:1	2024-10