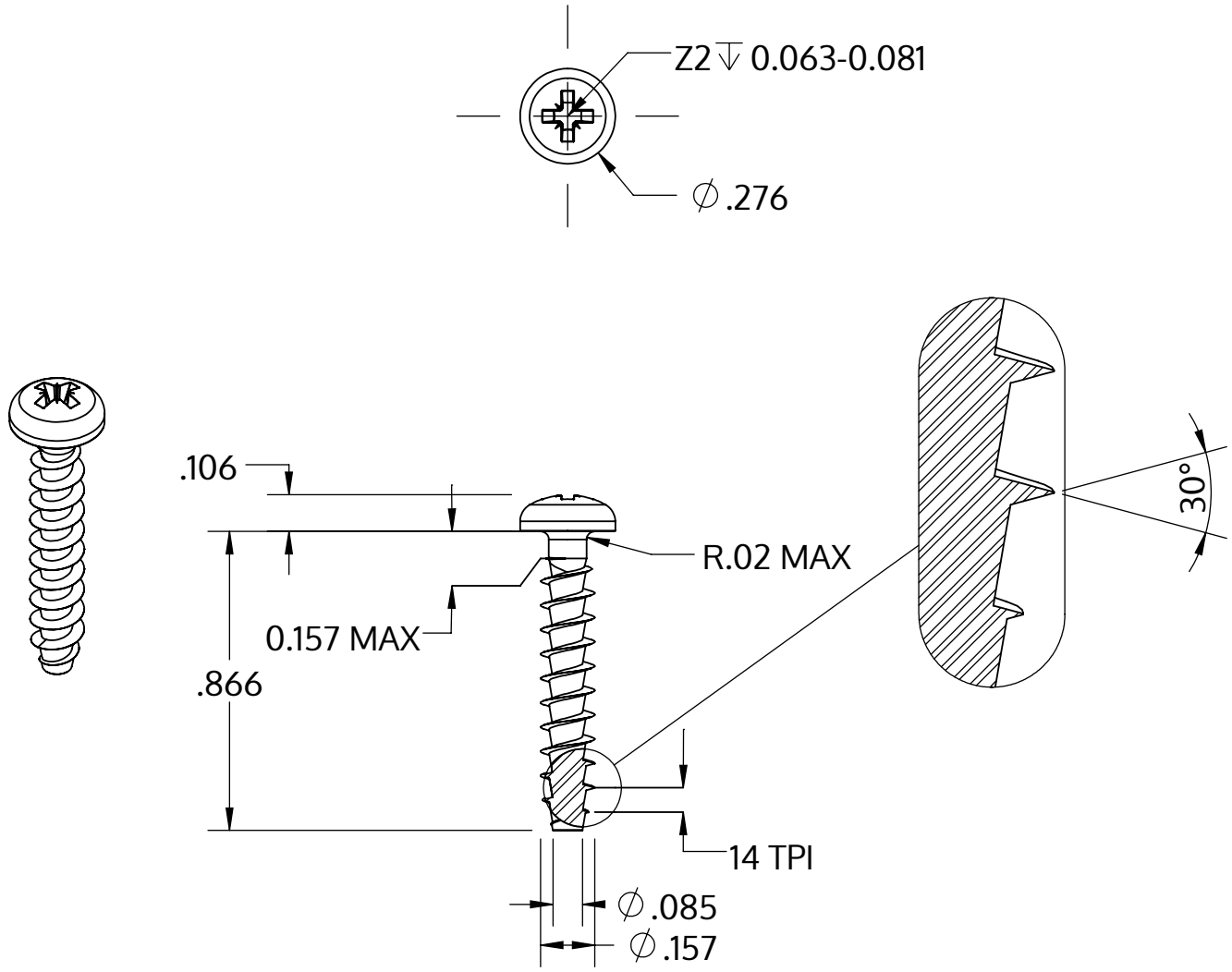

Metric size	M4 x 1.79 mm
US size (converted)	#8-14
	Tolerances [inch]
Length	+/- 0.025
Head diameter	+0 / -0.014
Head height	+/- 0.004
Thread diameter	+0.007 / -0

Popis	STP22A 4.0x22.0 - Z2
Materiál	Nerezová ocel A2
Povrch	holá, mořená a pásová ocel
Hmotnost	1.582 kg / 1000 Kus

SCREWERK	**STP22A0400220E**	
_Zoll Zeichnung Größe A	Měřítko 2:1	2024-10