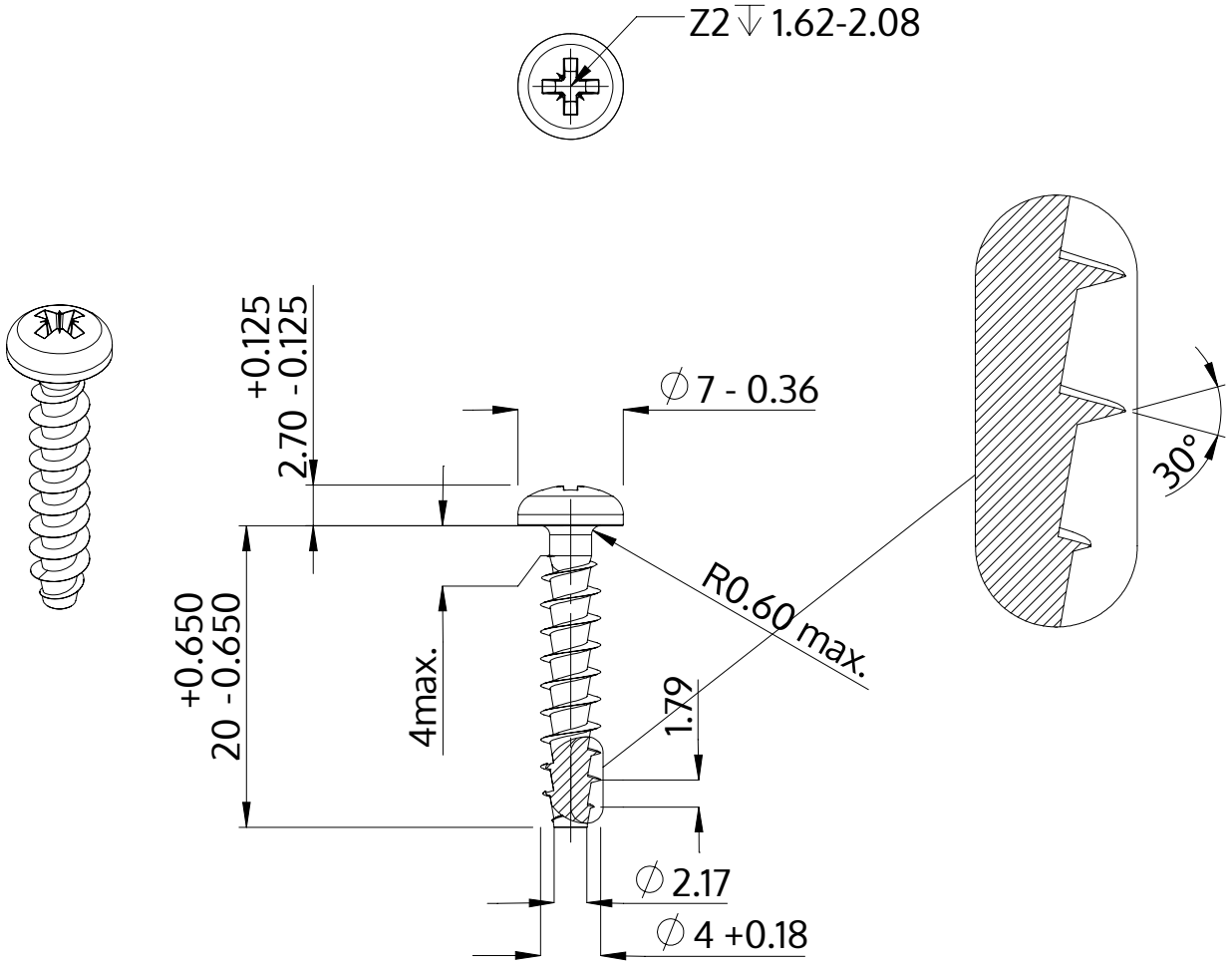


| | |
|---|---|
| Beskrivelse | STP22A 4.0x20.0 - Z2 |
| Materiale | Stål, forædlet |
| Overflade | ZnNi sort-passiveret, tempret, forseglet |
| Vægt | 1.485 kg / 1000 stykke |

| | | |
|---|---|---|
| SCREWERK | **STP22A0400200B** | |
| Metrisk tegning A4 | Skalering 2:1 | 2024-10 |