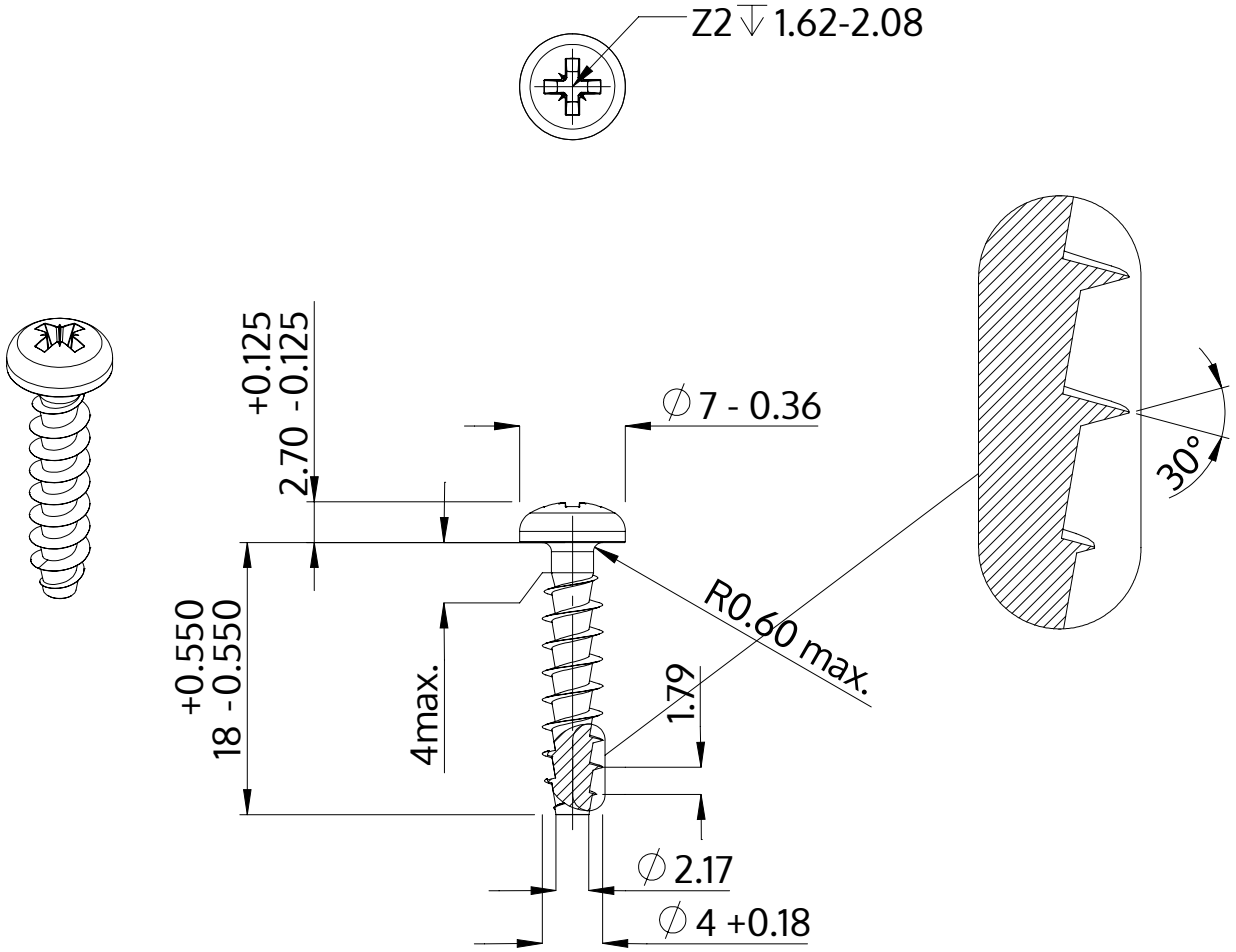

Description	STP22A 4.0x18.0 - Z2
Matière	acier inoxydable A2
Surface	brillant décapé et passivé
Poids	1.389 kg / 1000 Unité

SCREWERK	**STP22A0400180E**	
Dessin métrique A4	Redimensionner None:1	2024-04