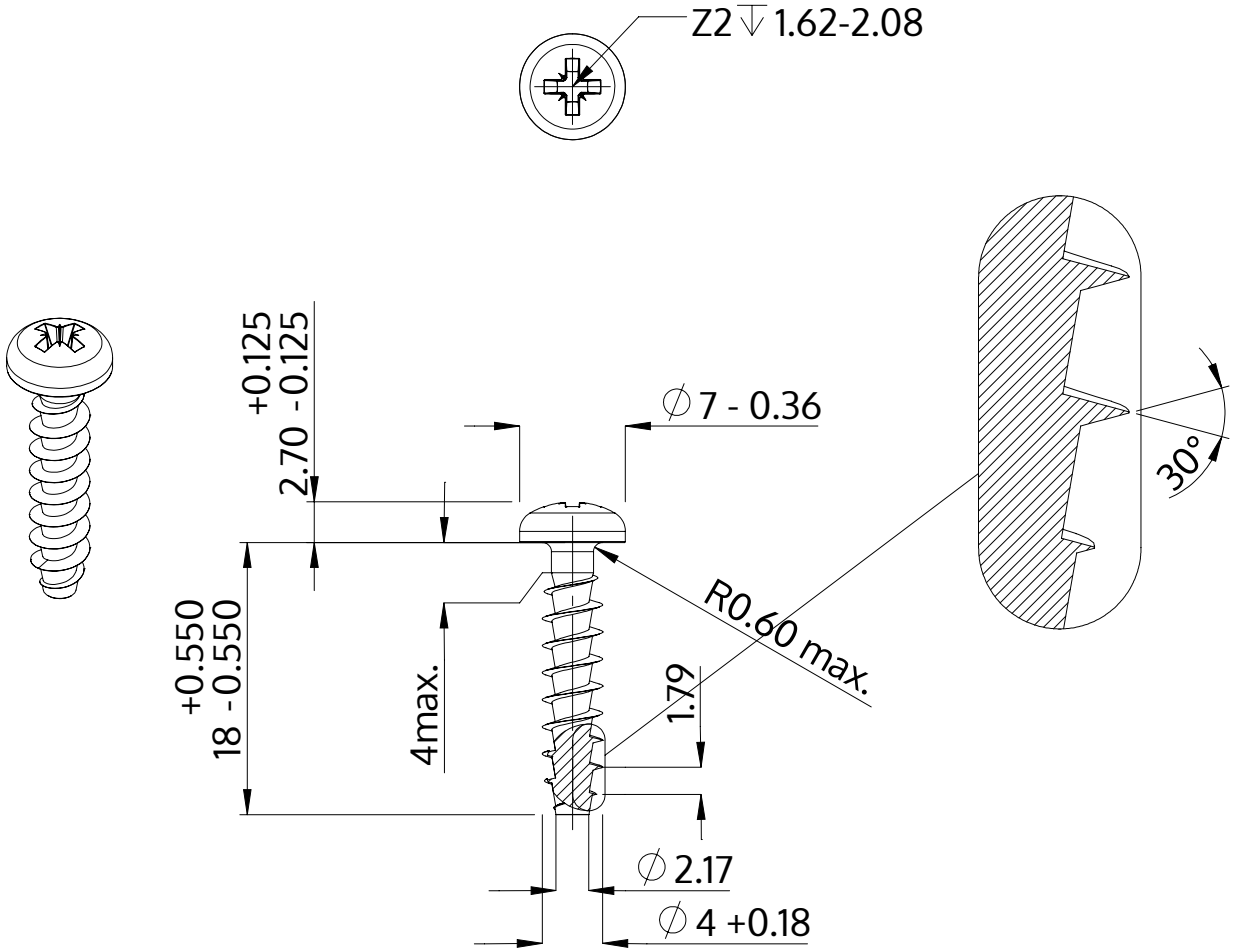

Descrizione	STP22A 4.0x18.0 - Z2
Materiale	acciaio, temprato
Superficie	Placcato Zinco-Nichel, passivato nero, ricotto, sigillato
Peso	1.389 kg / 1000 pezzi

SCREWERK	**STP22A0400180B**	
Disegno metrico A4	Scala 2:1	2024-10