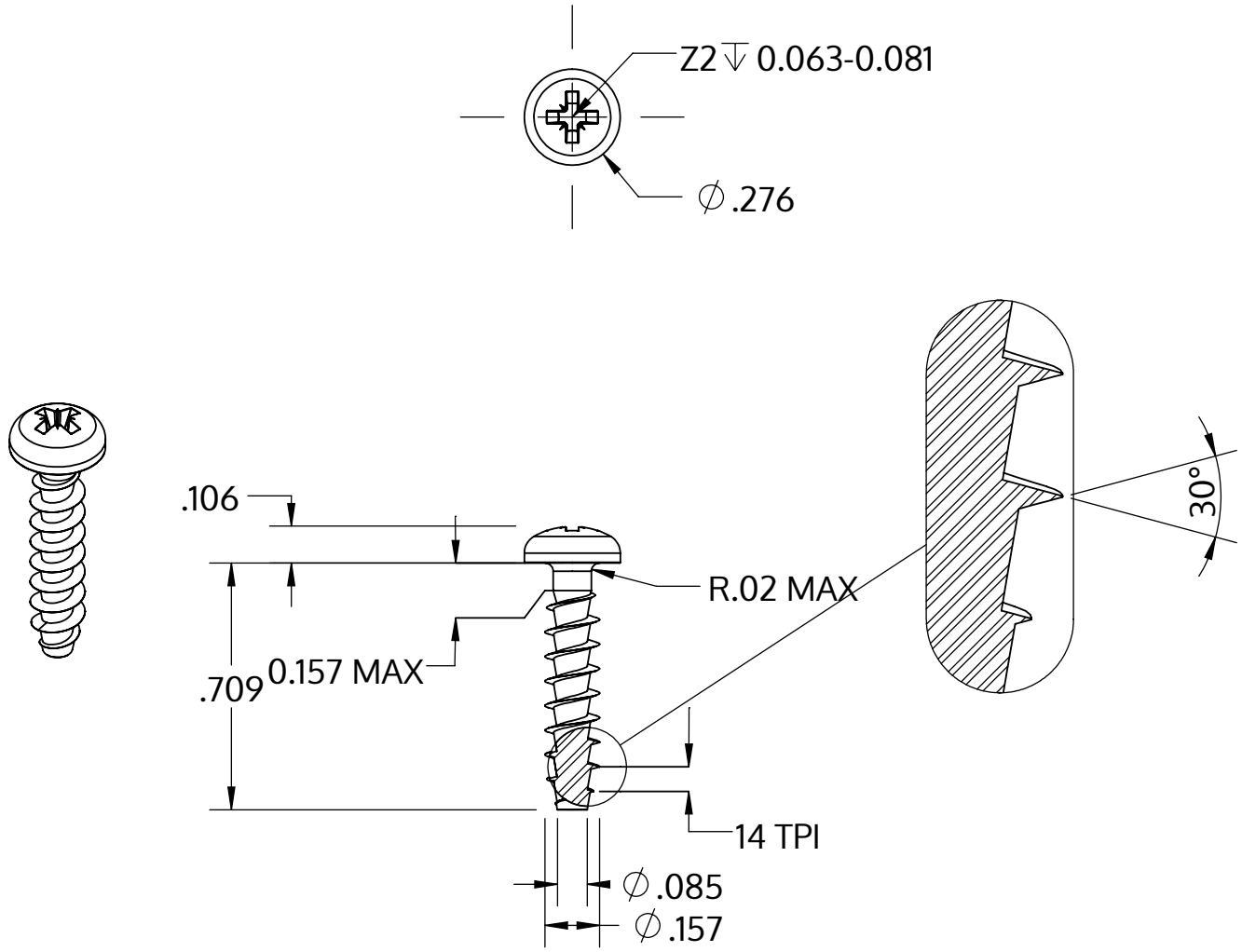

Metric size	M4 x 1.79 mm
US size (converted)	#8-14
	Tolerances [inch]
Length	+/- 0.021
Head diameter	+0 / -0.014
Head height	+/- 0.004
Thread diameter	+0.007 / -0

Descrizione	STP22A 4.0x18.0 - Z2
Materiale	acciaio, temprato
Superficie	Placcato Zinco-Nichel, passivato nero, ricotto, sigillato
Peso	1.389 kg / 1000 pezzi

SCREWERK	**STP22A0400180B**	
_Zoll Zeichnung Größe A	Scala 2:1	2024-10