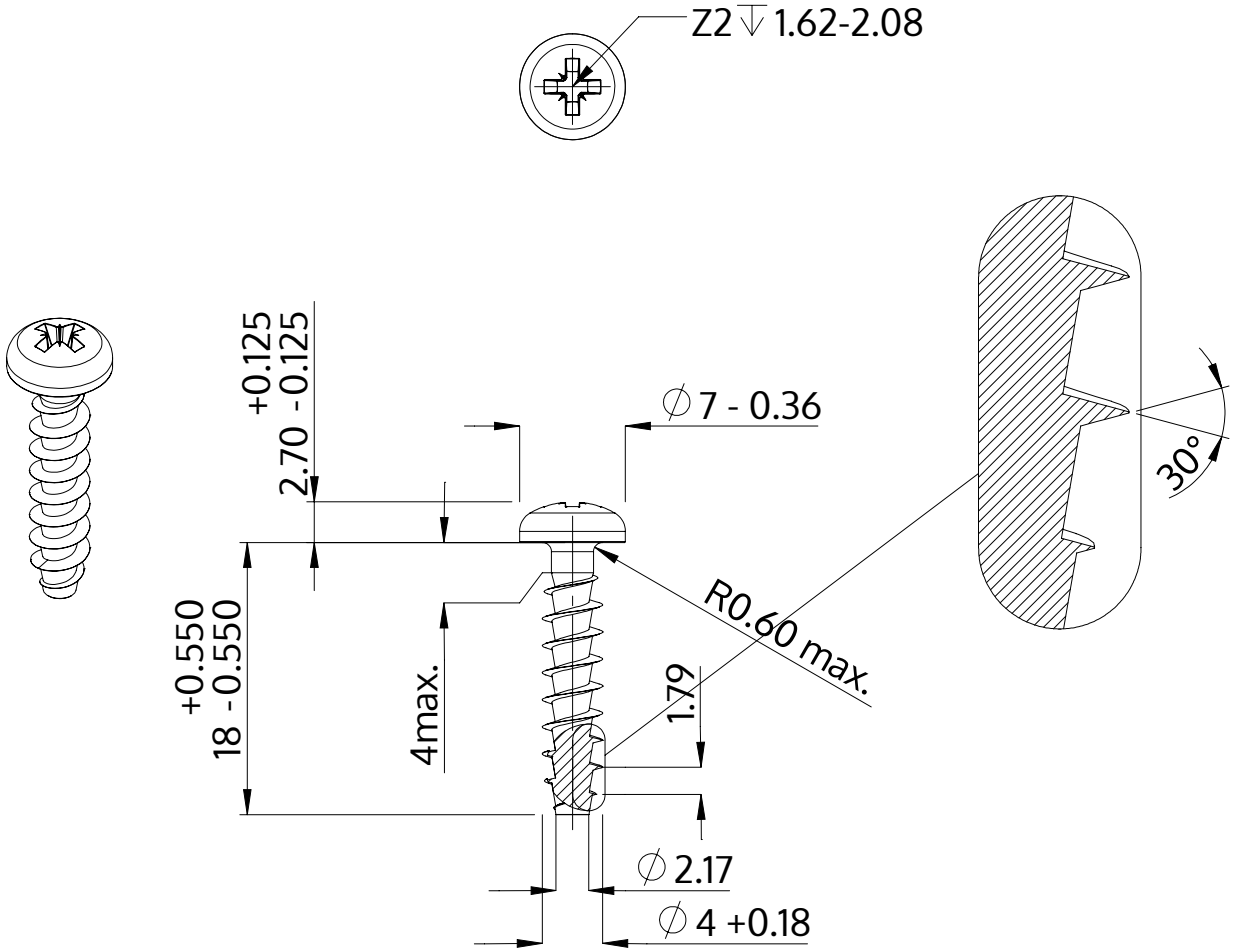

Beskrivelse	STP22A 4.0x18.0 - Z2
Materiale	Stål, forædlet
Overflade	ZnNi sort-passiveret, tempret, forseglet
Vægt	1.389 kg / 1000 stykke

SCREWERK	**STP22A0400180B**	
Metrisk tegning A4	Skalering 2:1	2024-05