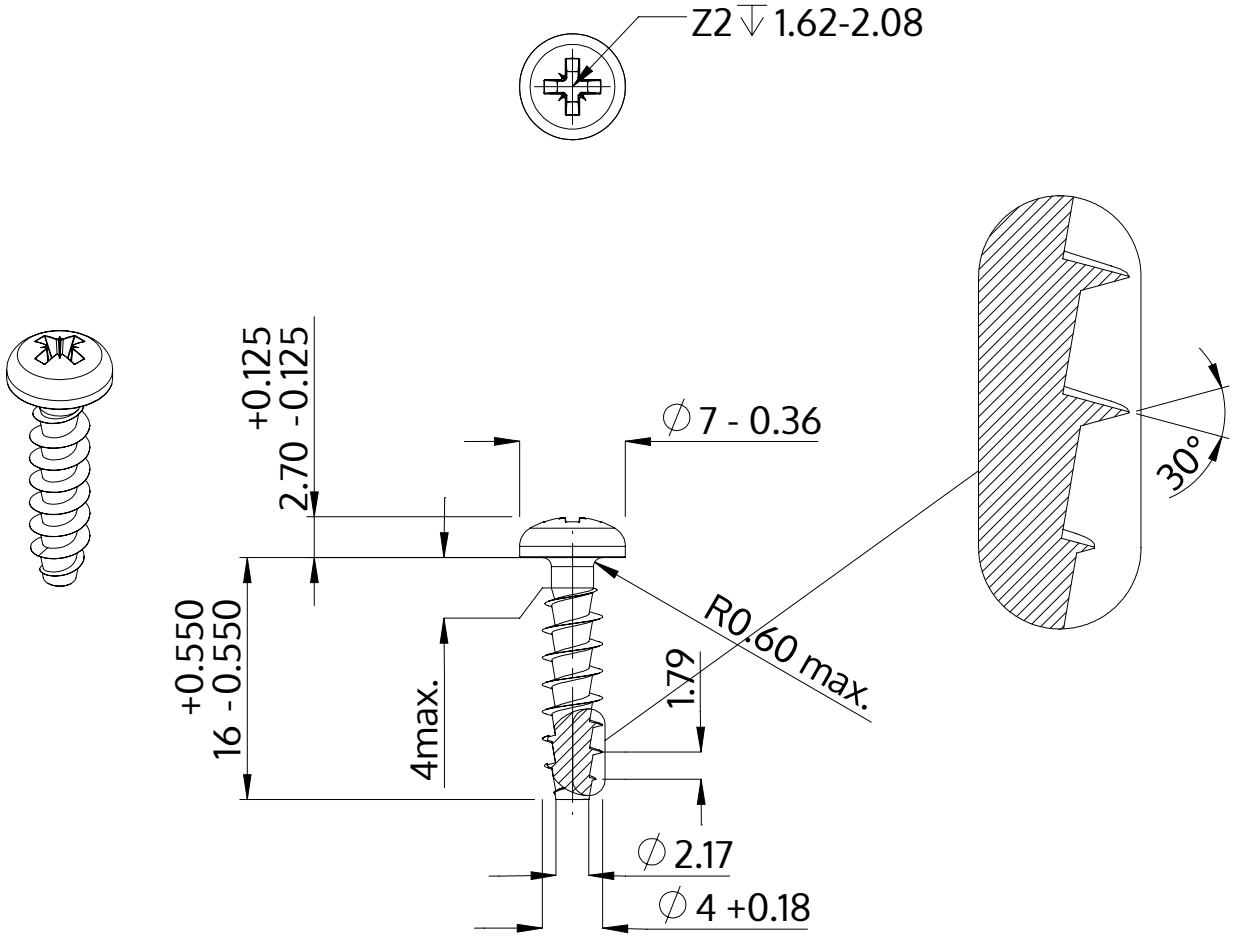

Opis	STP22A 4.0x16.0 - Z2
Materiał	Stal szlachetna A2
Powierzchnia	Prosta, bejcowana i pasywowana
Waga	1.292 kg / 1000 sztuk

SCREWERK	**STP22A0400160E**	
Rysunek metryczny A4	Skala 2:1	2024-10