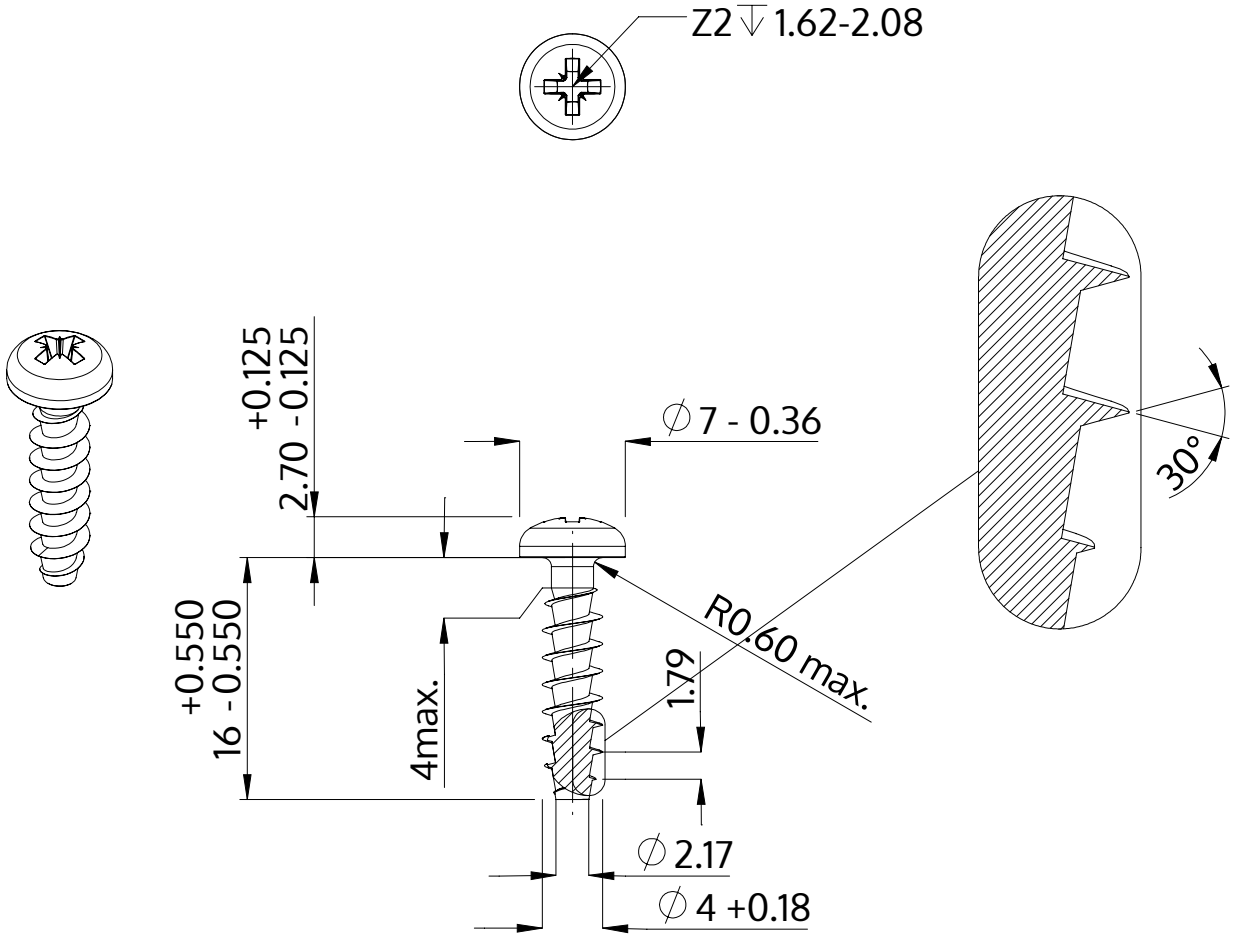

Description	STP22A 4.0x16.0 - Z2
Matière	acier inoxydable A2
Surface	brillant décapé et passivé
Poids	1.292 kg / 1000 Unité

SCREWERK	**STP22A0400160E**	
Dessin métrique A4	Redimensionner 2:1	2024-10