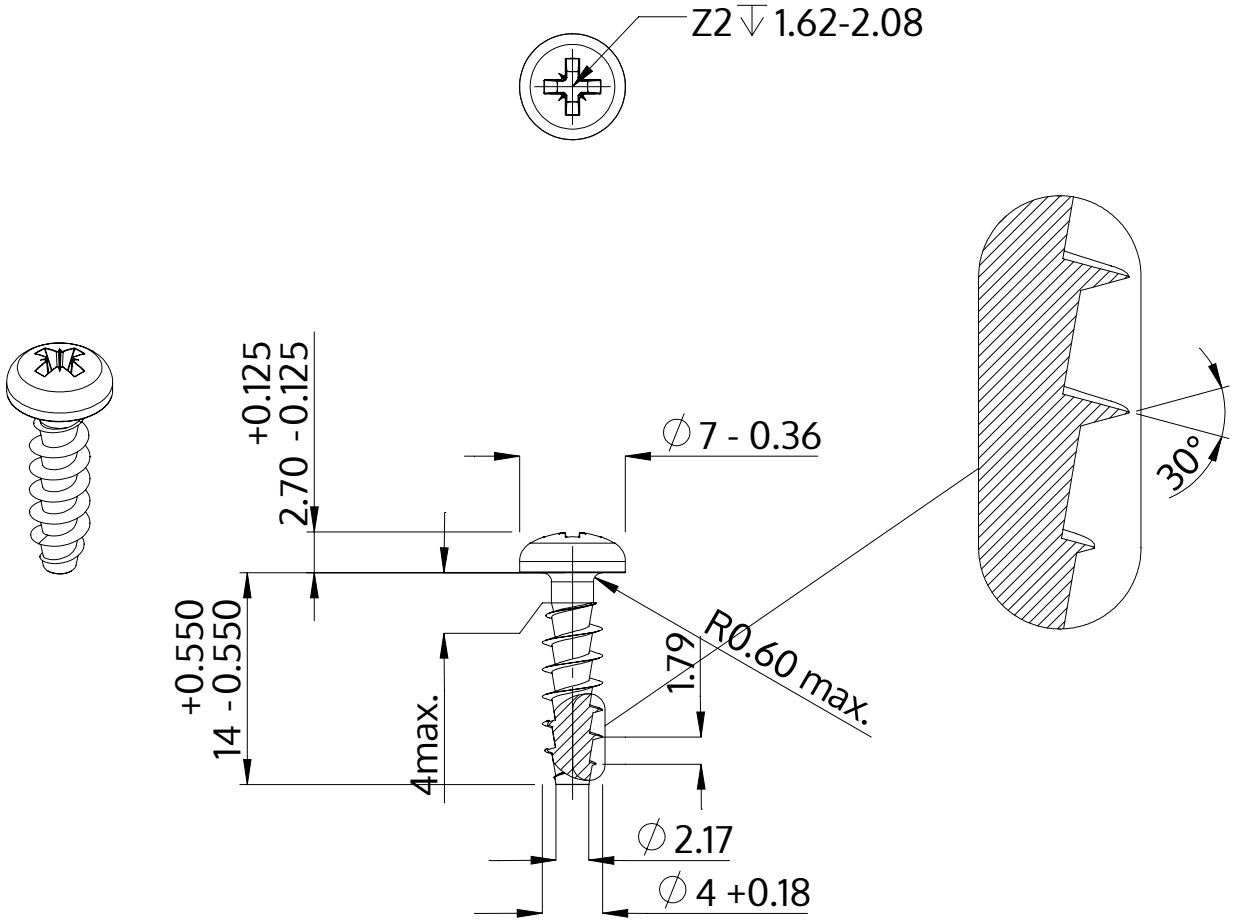

Beschreibung	STP22A 4.0x14.0 - Z2
Werkstoff	Stahl, vergütet
Oberfläche	ZnNi min. 5µm, schwarz passiviert, getempert, versiegelt
Gewicht	1.196 kg / 1000 Stück

SCREWERK	**STP22A0400140B**	
Metrische Zeichnung A4	Skalierung 2:1	2024-10