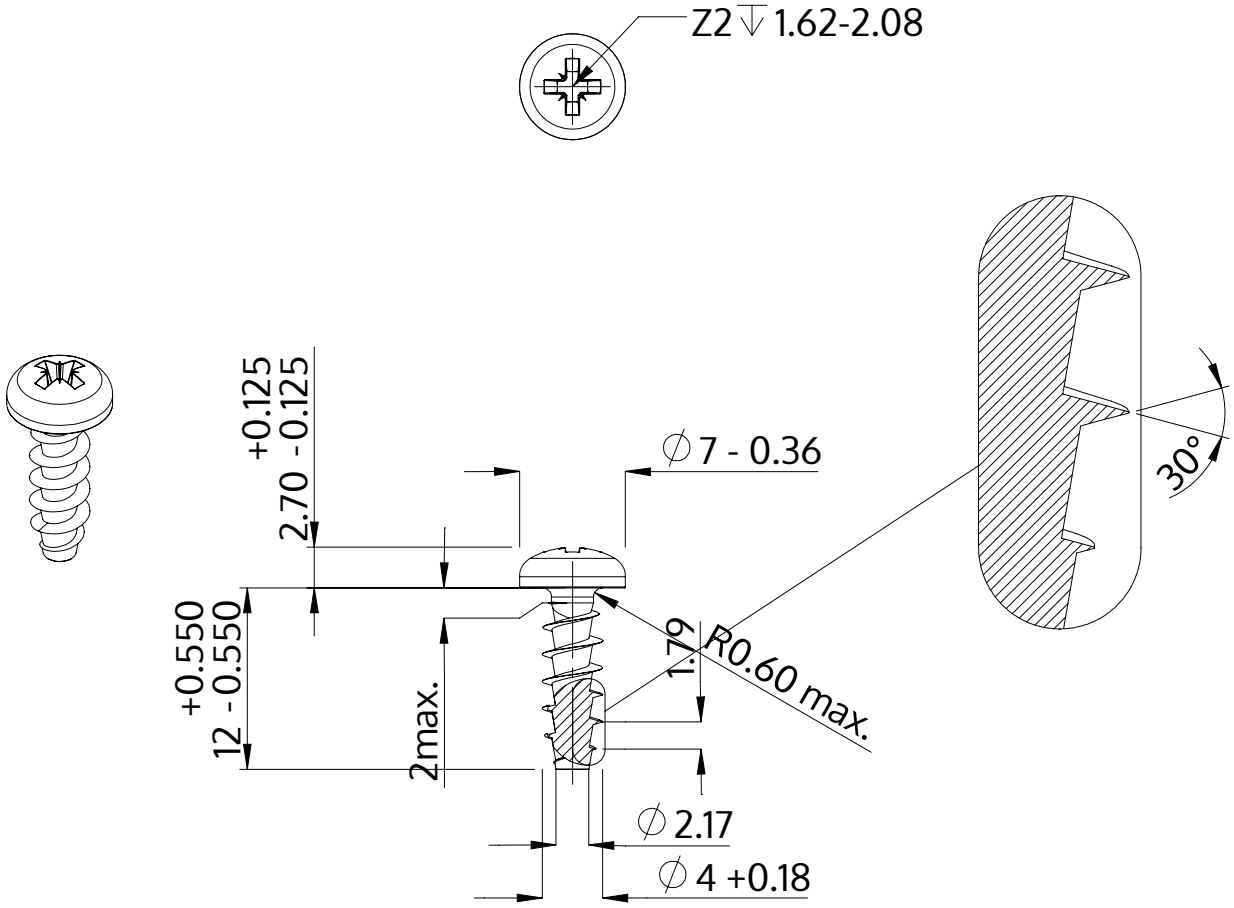

Descrição	STP22A 4.0x12.0 - Z2
Material	aço, endurecido
Superfície	zincado 5-7 µm, galvanizado, azul / passivado transparente
Peso	1.099 kg / 1000 peças

SCREWERK	**STP22A0400120S**	
Desenho Métrico A4	Escala 2:1	2024-10