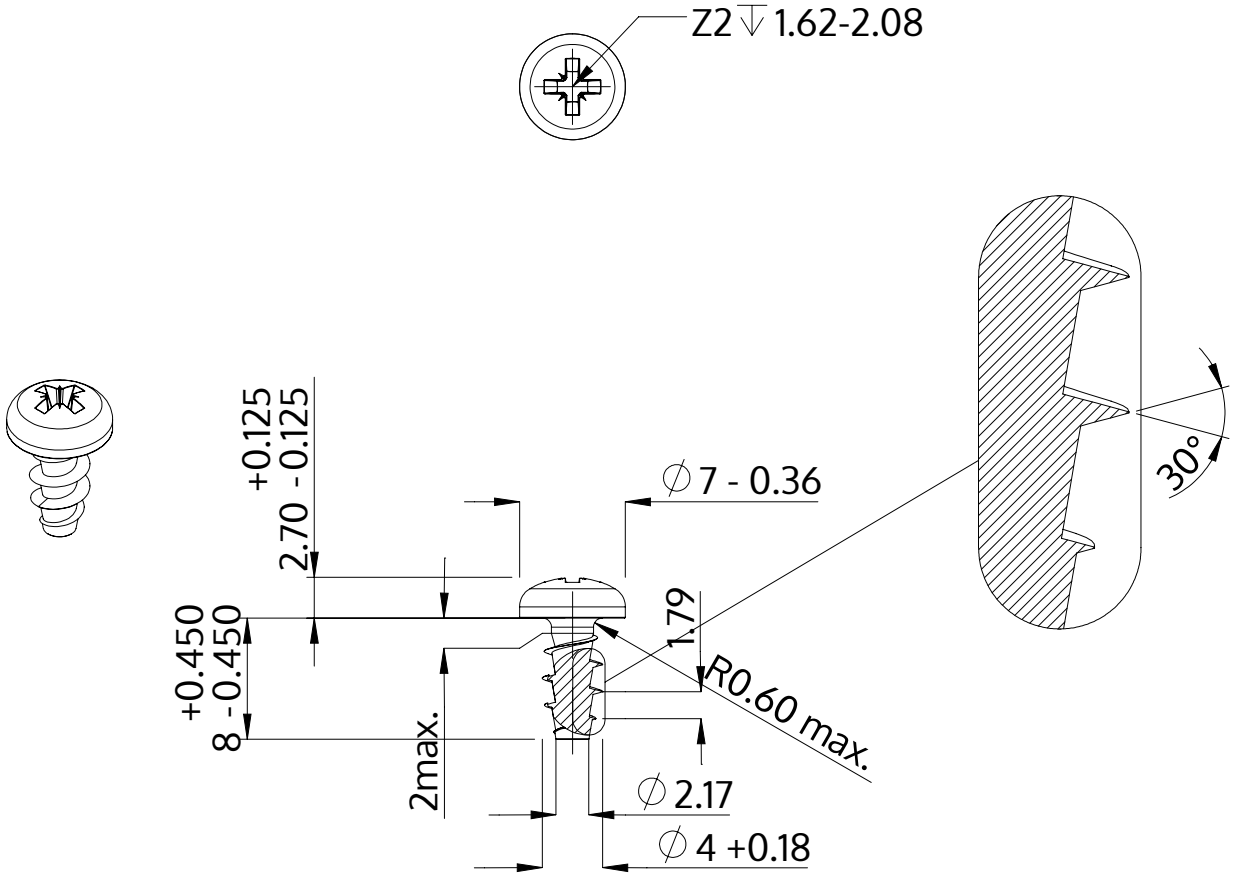


| | |
|---|---|
| Descriere | STP22A 4.0x8.0 - Z2 |
| Material | oțel, călit |
| Exterior | zincat 5-7 µm, recopt, pasivat transparent/albastru |
| Greutate | 0.906 kg / 1000 unități |

| | | |
|---|---|---|
| SCREWERK | **STP22A0400080S** | |
| Desen metric A4 | Scalarea 2:1 | 2024-10 |