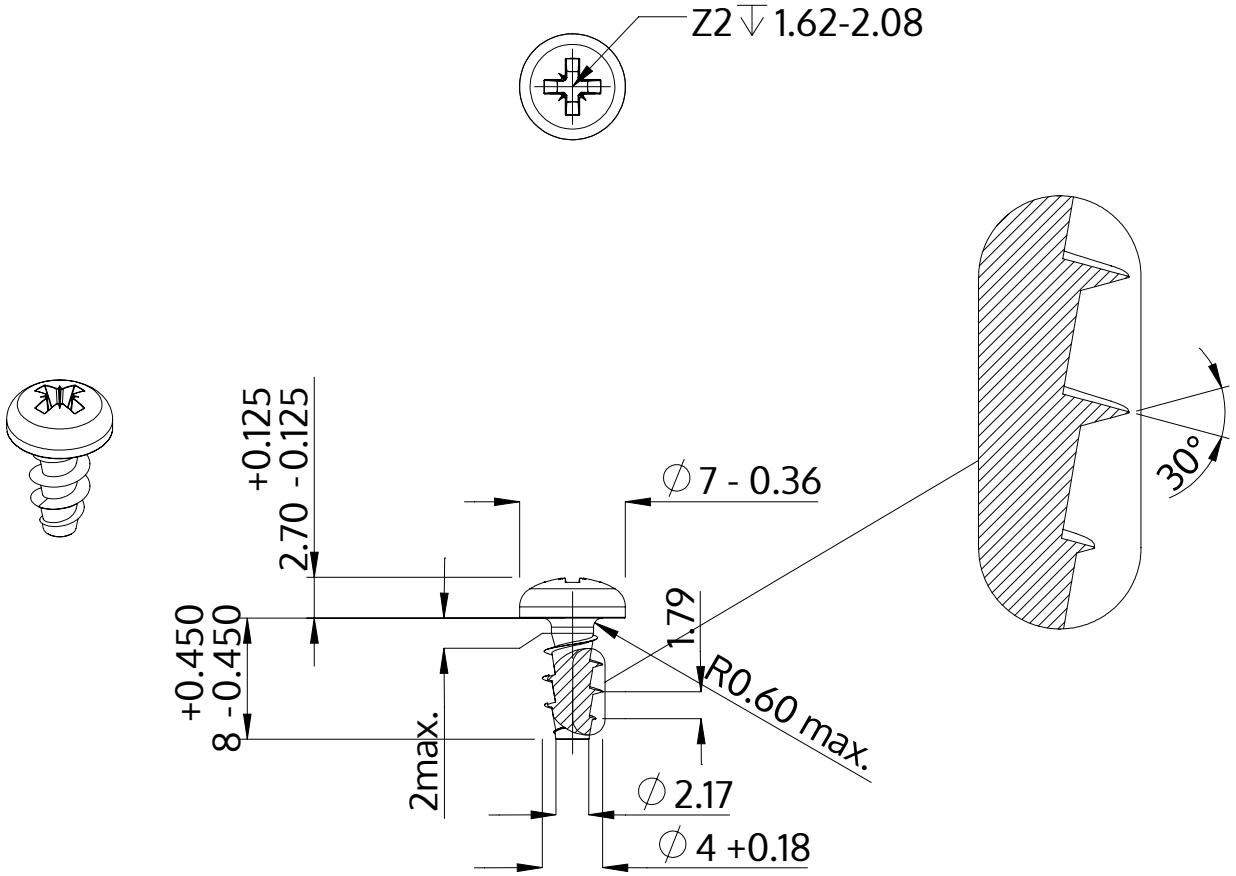

Popis	STP22A 4.0x8.0 - Z2
Materiál	Temperovaná ocel
Povrch	Pozinkovaná 5-7 µm, temperovaná, modrá, pasivovaná průhledně
Hmotnost	0.906 kg / 1000 Kus

SCREWERK	**STP22A0400080S**	
Metric výkres A4	Měřítko 2:1	2024-10