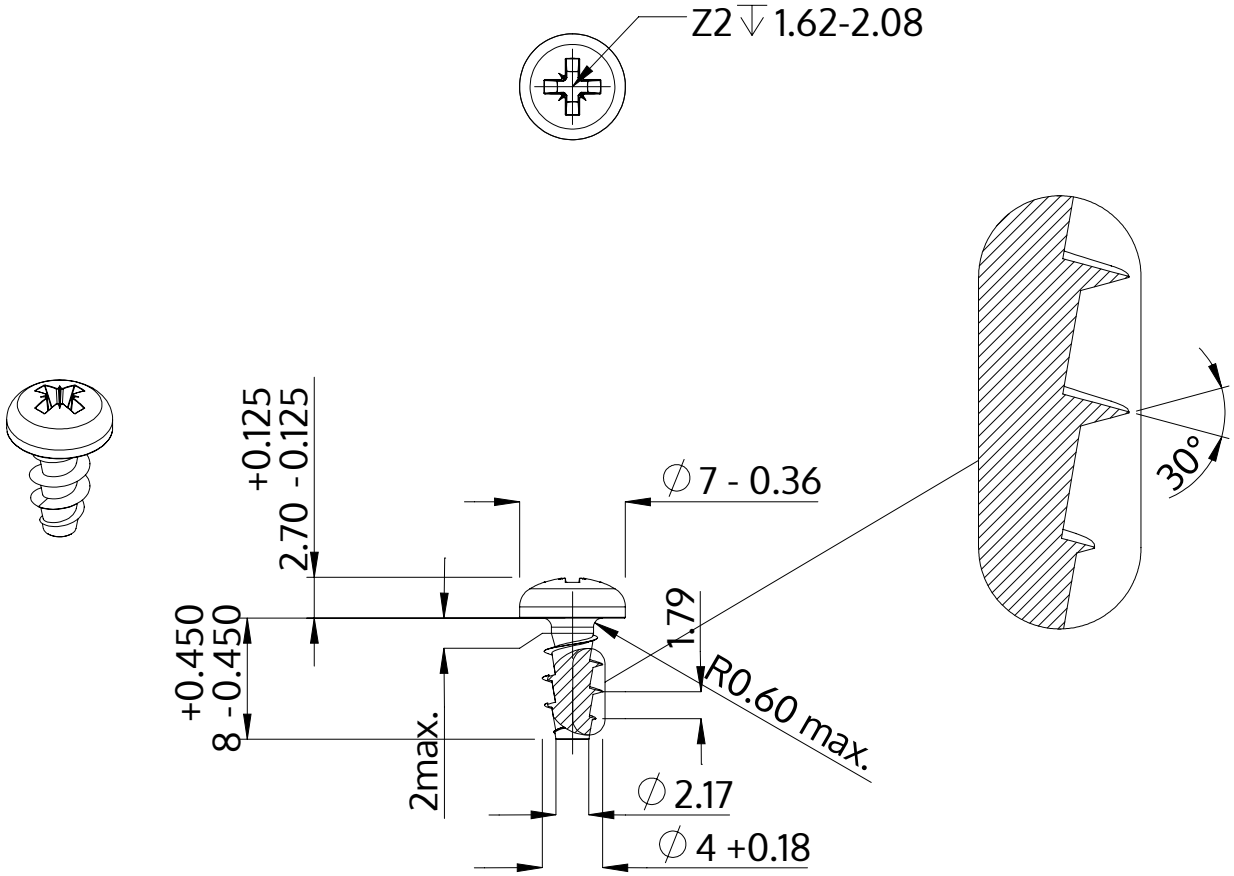

Описание	STP22A 4.0x8.0 - Z2
Материал	стомана, закалена
Повърхност	цинково и никелово покритие, Черен, пасивиран, темпериран, херметизация
Тегло	0.906 kg / 1000 Бройка

SCREWERK	**STP22A0400080B**	
Метричен дизайн A4	Мащаб None:1	2024-04