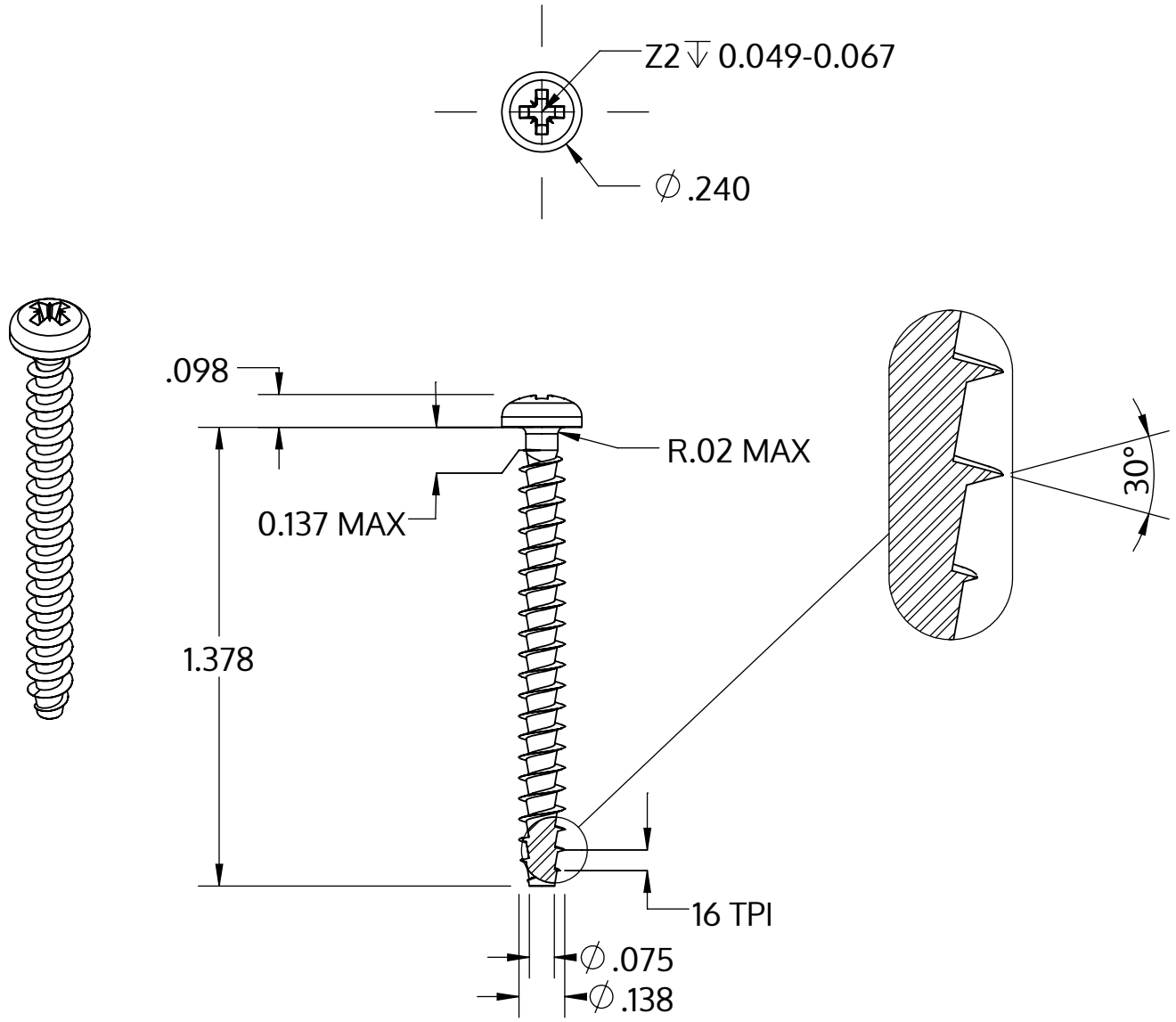

Metric size	M3.5 x 1.57 mm
US size (converted)	#6-16
	Tolerances [inch]
Length	+/- 0.031
Head diameter	+0 / -0.014
Head height	+/- 0.004
Thread diameter	+0.007 / -0

Beskrivning	STP22A 3.5x35.0 - Z2
Material	rostfritt stål A2
Yta	blank och passiviserad
Vikt	1.667 kg / 1000 styck

SCREWERK	**STP22A0350350E**	
_Zoll Zeichnung Größe A	Skala 2:1	2024-10