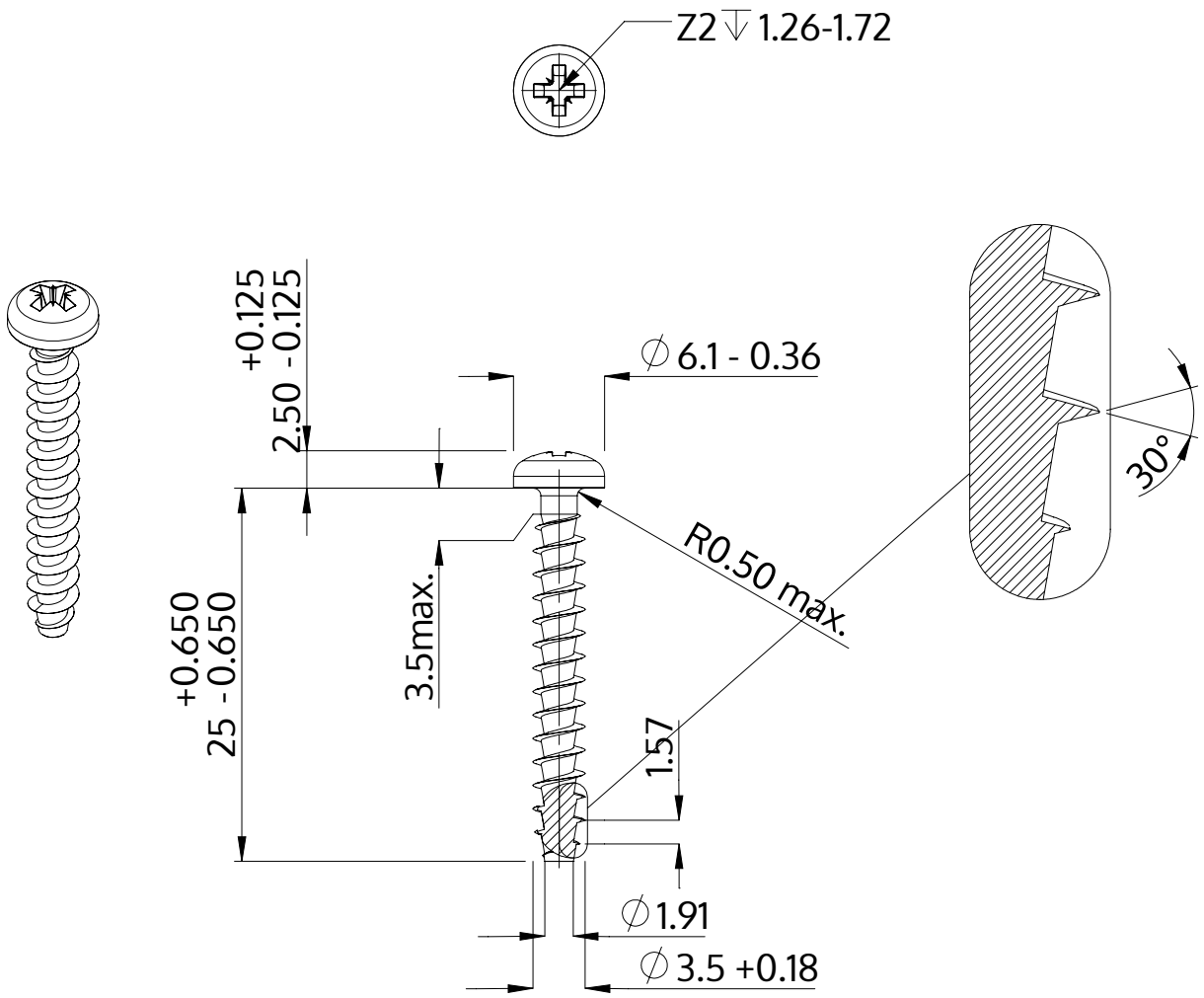

Beschrijving	STP22A 3.5x25.0 - Z2
Materiaal	roestvrij staal A2
Oppervlak	blank, geetst en gepassieveerd
Gewicht	1.296 kg / 1000 stuk

SCREWERK	**STP22A0350250E**	
Metrische tekening A4	Schaal 2:1	2024-10