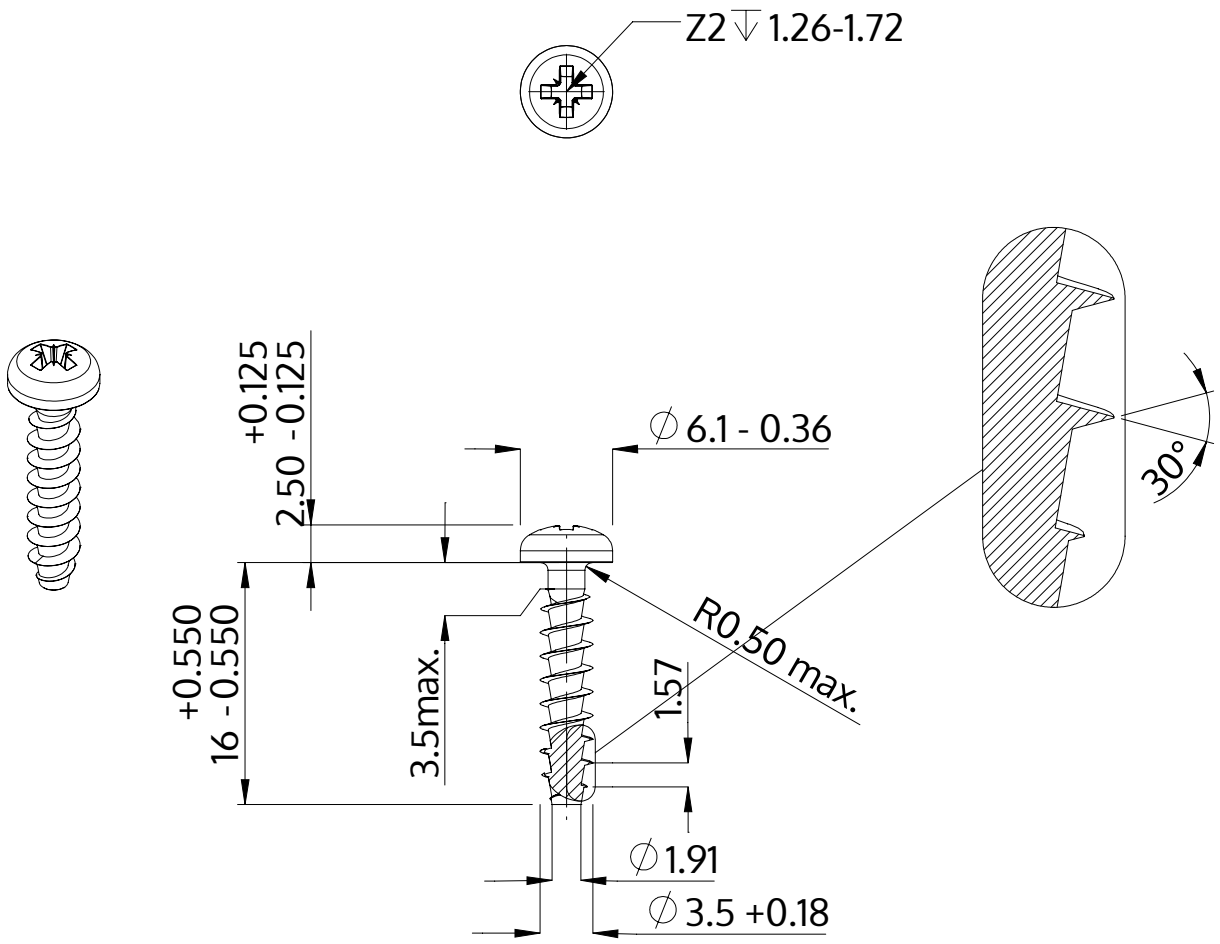

Opis	STP22A 3.5x16.0 - Z2
Materiał	Stal, hartowana
Powierzchnia	Ocynkowana 5-7 µm, temperowana, pasywowana na niebiesko
Waga	0.961 kg / 1000 sztuk

SCREWERK	**STP22A0350160S**	
Rysunek metryczny A4	Skala 2:1	2024-10