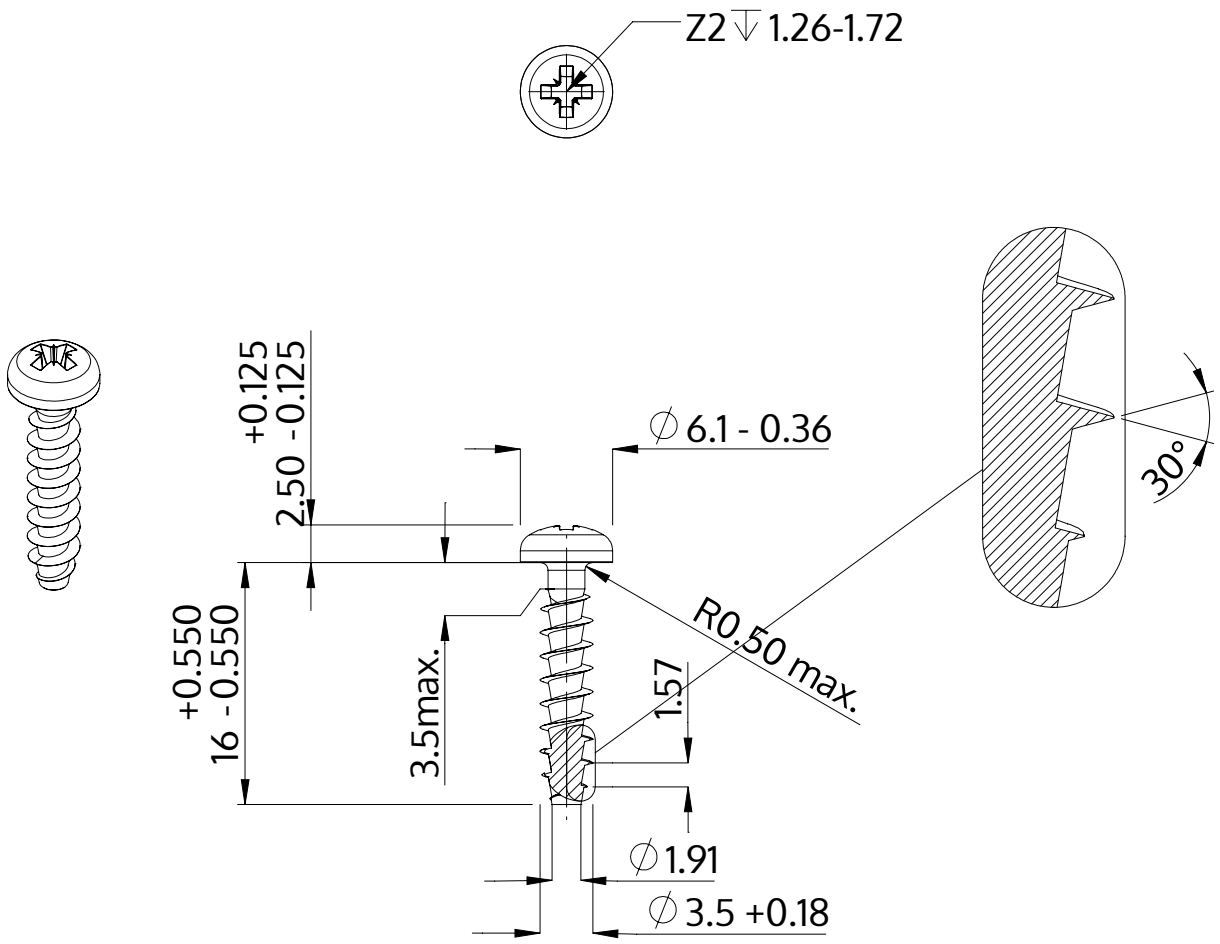

Açıklaması	STP22A 3.5x16.0 - Z2
Malzeme	Paslanmaz Çelik A2
Kaplama	Parlak, cilalanmış ve pasifleştirilmiştir
Ağırlık	0.961 kg / 1000 Adet

SCREWERK	**STP22A0350160E**	
Metrik çizim A4	Ölçeklendirme 2:1	2025-04